V.ORLANDI

TOWING SYSTEMS

Programma di produzione

Production programme - Produktionsprogramm - Programme de production

Ganci di traino - Kit complementari - Occhioni - Traverse
Drawbar couplings - Complementary Kits - Drawbar eyes - Towbars
Anhängekupplungen - Aufrüstsätze - Zugösen - Anhängeböcke
Crochets d'attelage - Kits complementaires - Anneaux d'attelage - Traverses

since 1859

ed.22

V.ORLANDI
SISTEMI DI TRAINO

Nel programma di produzione ed. 22 troverete, rispetto all'edizione precedente,le seguenti novità:

• Gancio serie E525	Nuovo Prodotto
• Gancio serie E550	Nuovo Prodotto
• Gancio serie UN451	Nuovo Prodotto
• Gancio serie GA25	Rivisto
• Traverse serie MY2014	Nuovo Prodotto
• Gancio serie UN 96	Nuovo Prodotto
• Gancio serie HERCULES	Rivisto
• Gancio serie MV 505	Nuovo Prodotto
• Gancio serie MV 50	Rivisto

In the production programme ed. 22, compared with the previous edition, you will find the following news:

• Drawbar coupling series E525	New Product
• Drawbar coupling series E550	New Product
• Drawbar coupling series UN451	New Product
• Drawbar coupling series GA25	Revised
• Towbars series MY2014	New Product
• Drawbar coupling series UN96	New Product
• Drawbar coupling series HERCULES	Revised
• Drawbar coupling series MV 505	New Product
• Drawbar coupling series MV 50	Revised

In dem Herstellungsprogramm ed. 22, in Vergleich zu der vorherigen Ausgabe, finden Sie die folgenden Neuheiten:

• Anhängekupplungen Serie E525	Neues Produkt
• Anhängekupplungen Serie E550	Neues Produkt
• Anhängekupplungen Serie UN451	Neues Produkt
• Anhängekupplungen Serie GA25	Durchgesehen
• Anhängbocke fuer Serie MY2014	Neues Produkt
• Anhängekupplungen Serie UN96	Neues Produkt
• Anhängekupplungen Serie HERCULES	Durchgesehen
• Anhängekupplungen Serie MV 505	Neues Produkt
• Anhängekupplungen Serie MV 50	Durchgesehen

Dans le programme de production ed. 22, vous trouverez, par rapport à l'éditon précédente, les nouveautés suivantes:

• Crochets d'attelage série E525	Nouveau Produit
• Crochets d'attelage série E550	Nouveau Produit
• Crochets d'attelage série UN451	Nouveau Produit
• Crochets d'attelage série GA25	Revu
• Traverse d'attelage série MY2014	Nouveau Produit
• Crochets d'attelage série UN96	Nouveau Produit
• Crochets d'attelage série HERCULES	Revu
• Crochets d'attelage série MV 505	Nouveau Produit
• Crochets d'attelage série MV 50	Revu

Производственная программа ред. 22 имеет следующие изменения по сравнению с предыдущей редакцией:

• Автоматический крюк серии E525	Новая продукция
• Крюк серии E550	Новая продукция
• Крюк серии UN451	Новая продукция
• Крюк серии GA25	Пересмотрено
• Поперечина для серии MY2104	Новая продукция
• Крюк серии UN96	Новая продукция
• Крюк серии HERCULES	Пересмотрено
• Крюк серии MV 505	Новая продукция
• Крюк серии MV 50	Пересмотрено

www.orlandi.it

Check for the last update

Indice Generale General index - Inhaltsverzeichnis - Index général - Содержание

	Ganci di traino Drawbar couplings Anhängekupplungen Crochets d'attelage Крюк тягового прибора	pagina page seite page страница 4
	Kits complementari Complementary Kits Aufrüstsätze Kits complementaires Дополнительный комплект	pagina page seite page страница 43
	Occhioni Drawbar eyes Zugösen Anneaux d'attelage Буксирные серьги	pagina page seite page страница 52
	Traverse Towbars Anhängeböcke Traverses Поперечины	pagina page seite page страница 64
	Prodotti fuori produzione Out of production Nicht mehr in Produktion Produits hors production Непроизводственные изделия	pagina page seite page страница 74
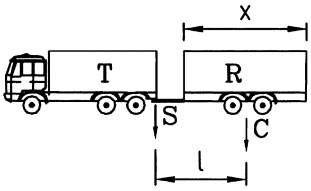	Parametri tecnici dei sistemi di traino Technical parameters of towing systems Technische Kennwerte der Verbindungseinrichtungen Les parametres techniques des systèmes de traction Технические характеристики буксировочной системы	pagina page seite page страница 75

Ganci di Traino Drawbar couplings - Anhängekupplungen - Crochets d'attelage - Крюки тягового прибора

GANCI A PERNO - PIN DRAWBAR COUPLINGS - ANHÄNGEKUPPLUNGEN - CROCHETS D'ATTELAGE - ОПОРНЫЕ КРЮКИ

Serie Series Serie Série Серия	Omologazione Homologation Genehmigung Homologation Сертификация	Descrizione Description Beschreibung Description Описание	Per occhioni For drawbar eyes Für Zugösen Pour anneaux Серьги			Pagina Page Seite Page Страница
E 40	94/20/CE ECE R55.01	Ganci di traino automatici rigidi Automatic drawbar couplings Vollautomatische Anhängekupplungen Crochets d'attelage automatiques Автоматические крюки	Ø 40 mm	✔	✔	6
EH 45	94/20/CE ECE R55.01	Ganci di traino automatici campana snodata Automatic drawbar couplings Vollautomatische Anhängekupplungen mit Vertikalgelenk Crochets d'attelage automatiques Автоматические крюки	Ø 45 mm	✔		8
NUOVO LUPO	CUNA	Ganci di traino manuali campana snodata Manual drawbar couplings Vollautomatische Anhängekupplungen Crochets d'attelage manuels Ручные рычаги	Ø 45 mm	✔		10
E 50	94/20/CE ECE R55.01	Ganci di traino automatici rigidi Automatic drawbar couplings Vollautomatische Anhängekupplungen Crochets d'attelage automatiques Автоматические крюки	Ø 50 mm	✔	✔	12
E 525	ECE R 55.01	Ganci di traino automatici rigidi Automatic drawbar couplings Vollautomatische Anhängekupplungen Crochets d'attelage automatiques Автоматические крюки	Ø 50 mm	✔	✔	14
E 550 PACIFIC	ECE R 55.01	Ganci di traino automatici rigidi Automatic drawbar couplings Vollautomatische Anhängekupplungen Crochets d'attelage automatiques Автоматические крюки	Ø 50 mm	✔	✔	16
EH 50	94/20/CE ECE R55.01	Ganci di traino automatici campana snodata Automatic drawbar couplings Vollautomatische Anhängekupplungen mit Vertikalgelenk Crochets d'attelage automatiques Автоматические крюки	Ø 50 mm	✔		18
MV 50	94/20/CE ECE R55.01	Ganci di traino automatici a norma BNA Automatic couplings - BNA standard Vollautomatische Anhängekupplungen gemäß Borm BNA Crochets automatiques BNA Автоматические крюки	Ø 68 T	✔	✔	20
MV 505	ECE R55.01	Ganci di traino automatici a norma BNA Automatic couplings - BNA standard Vollautomatische Anhängekupplungen gemäß Borm BNA Crochets automatiques BNA Автоматические крюки	Ø 68 T	✔	✔	22
E 57	ECE R55.01	Ganci di traino automatici rigidi Automatic drawbar couplings Vollautomatische Anhängekupplungen Crochets d'attelage automatiques rigides Автоматические крюки	Ø 57,5 mm	✔	✔	24
GA 25/38	ECE R55.01	Ganci di traino automatici per veicoli leggeri Automatic couplings Vollautomatische Anhängekupplungen Crochets d'attelage automatiques pour véhicules legers Автоматические крюки	Ø 40 mm Ø 35 T Ø 45 T swiss	✔	✔	26

Ganci di Traino Drawbar couplings - Anhängekupplungen - Crochets d'attelage - Крюки тягового прибора

GANCI A SFERA - BALL HITCHES - KUPPLUNGSKUGELN - ROTULES - Круглые крюки

Serie Series Serie Série Серия	Omologazione Homologation Genehmigung Homologation Сертификация	Descrizione Description Beschreibung Description Описание	Per occhioni For drawbar eyes Für Zugösen Pour anneaux Серьги			Pagina Page Seite Page Страница
DE70	94/20/CE	Ganci a sfera per veicoli leggeri Ball hitches for light vehicles Kugelkopfkupplungen Rotules fixes Круглые крюки	B 50 Ø 50 mm Ø 40 mm Ø 76 T	✔	✔	30
DE71	ECE R 55.01	Ganci a sfera per veicoli leggeri Ball hitches for light vehicles Kugelkopfkupplungen Rotules fixes Круглые крюки	B 50 Ø 76 T	✔	✔	30
DE72	ECE R 55.01	Ganci a sfera per veicoli leggeri Ball hitches for light vehicles Kugelkopfkupplungen Rotules fixes Круглые крюки	B 50	✔	✔	31
DEDALO	ECE R 55.01	Ganci a sfera per veicoli leggeri Ball hitches for light vehicles Kugelkopfkupplungen Rotules fixes Круглые крюки	B 50	✔	✔	31

GANCI AD UNCINO - PINTLE HOOKS - HAKENKUPPLUNGEN - CROCHETS FIXES - ИЗОГНУТЫЕ КРЮКИ

UN 96	ECE R 55.01	Ganci ad uncino Hook couplings Hakenkupplungen Crochets d'attelage Изогнутые крюки	Ø 76 T	✔	✔	32
UN 761	ECE R 55.01	Ganci ad uncino Hook couplings Hakenkupplungen Crochets d'attelage Изогнутые крюки	Ø 76 T	✔	✔	34
UN 45	94/20/CE	Ganci ad uncino per veicoli leggeri Hook couplings for light vehicles Hakenkupplungen Crochets fixes Изогнутые крюки	Ø 45 T Ø 76 T	✔	✔	34
ULPYO	CUNA	Ganci ad uncino per veicoli leggeri Hook couplings for light vehicles Hakenkupplungen Crochets fixes Изогнутые крюки	Ø 45 T Ø 76 T	✔	✔	35

GANCI SPECIALI - SPECIAL DRAWBAR COUPLINGS - SPEZIALANHÄNGEKUPPLUNGEN - CROCHETS SPÉCIAUX - СПЕЦИАЛЬНЫЕ КРЮКИ

EH 524 PACIFIC	CRN	Ganci di traino automatici campana snodata Automatic drawbar couplings Vollautomatische Anhängekupplungen Crochets d'attelage automatique Автоматические крюки	Ø 50 mm	✔		36
GS 900	94/20/CE ECE R 55.01	Gancio trasporto vetture Car transporter drawbar coupling Autotransporterkupplung Crochet d'attelage pour transport véhicules Крюки для перевозки автомобилей		✔	✔	38
HERCULES	CUNA CRN	Ganci per traini eccezionali Drawbar couplings for heavy duty Schwerlastanhängekupplung Crochets d'attelage pour transport lourd Крюки для чрезвычайных типов буксирования	Ø 50 mm Ø 70 mm	✔		40
GM 10	-	Ganci di manovra Towing couplings Abschleppkupplung Chapes de remorquage Крюки для маневрирования	Ø 50 mm Ø 40 mm Ø 76 T	✔		42

E 40

Ganci automatici
Automatic couplings
Vollautomatische Anhängekupplungen
Crochets automatiques
Автоматические крюки

Per occhioni - For drawbar eyes Für Zugösen - Pour anneaux Для серег	ø 40	DIN 74054

Dati tecnici - Technical data - Technische Daten - Données techniques - Технические данные

Codice Article number Artikelnummer Code article Код	Flangia Hole pattern Lochbild Entraxe Фланец DxE mm	Valore D D-Value D-Wert Valeur D Величина D kN	Valore Dc Dc-Value Dc-Wert Valeur Dc Величина Dc kN	Massa S S-Load S-Last Masse S Macca S kg	Valore V V-Value V-Wert Valeur V Величина V kN	Peso Weight Gewicht Poids Вес kg	94 / 20 / CE		ECE R55-01	
							Classe Class Klasse Classe Класс	Omologazione Homologation Genehmigung Homologation Сертификация	Classe Class Klasse Classe Класс	Omologazione Homologation Genehmigung Homologation Сертификация
GE403A0 GE403B0	120x55	70	70	700	28	34	S	e11 00-4224	S	E11 01-4224
GE404A0 GE404B0	140x80	110	92	1000	38	35,5	S	e11 00-4228	S	E11 01-4228
GE405A0 GE405B0	160x100	130	95	1000	38	37,5	S	e11 00-5339	-	-
GE406A0 GE406B0	160x100	150	100	1000	42	37,5	S	e11 00-4227	S	E11 01-4227

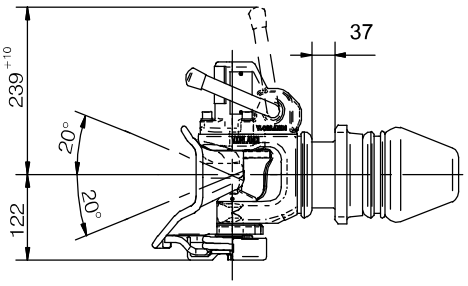

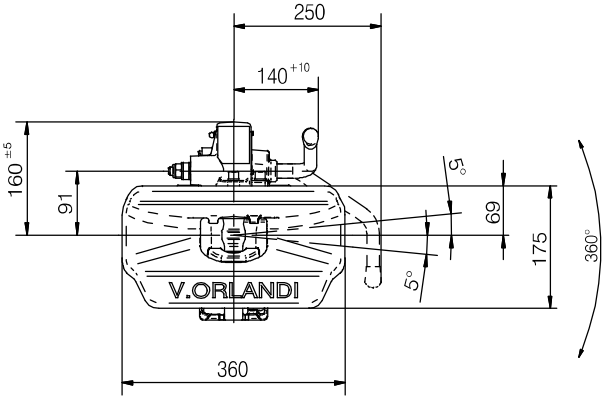

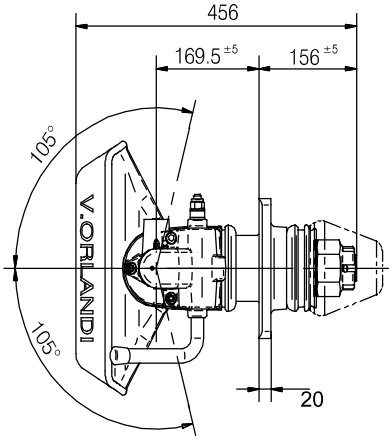

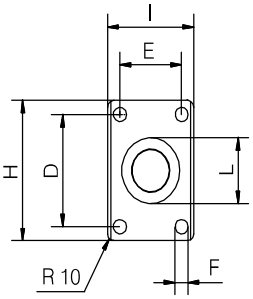

	F (mm)	H (mm)	I (mm)	L (mm)
E 403	Ø15	155	90	Ø73.9
E 404	Ø17	180	120	Ø83.9
E 405	Ø21	200	140	Ø93.9
E 406	Ø21	200	140	Ø93.9

Tipi di leva Action lever types	Versioni - Versions - Ausführung - Version - Модель			
A/B	1	2	6	9
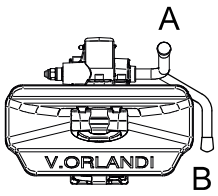	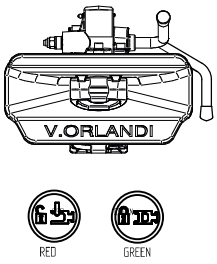	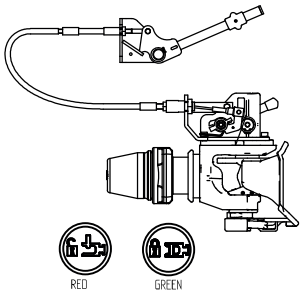	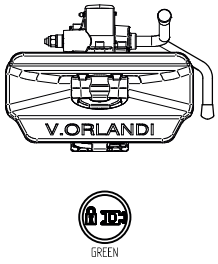	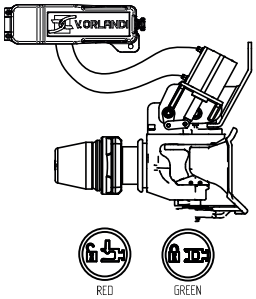

E 40

Ricambi - Spare parts
Ersatzteile - Pièces de rechange
Запчасти

ATTENZIONE!:
Pos. 24 NON è inclusa nella fornitura del gancio standard.

ATTENTION!:
Pos. 24 is NOT included into the standard order code.

ACHTUNG!:
Pos. 24 NICHT im lieferumfang der Standardkupplung.

ATTENTION!:
Pos. 24 Elle N'EST PAS comprise dans la fourniture du Crochet d'attelage standard.

ВНИМАНИЕ!
Поз. 24 не входит в стандартный код заказа

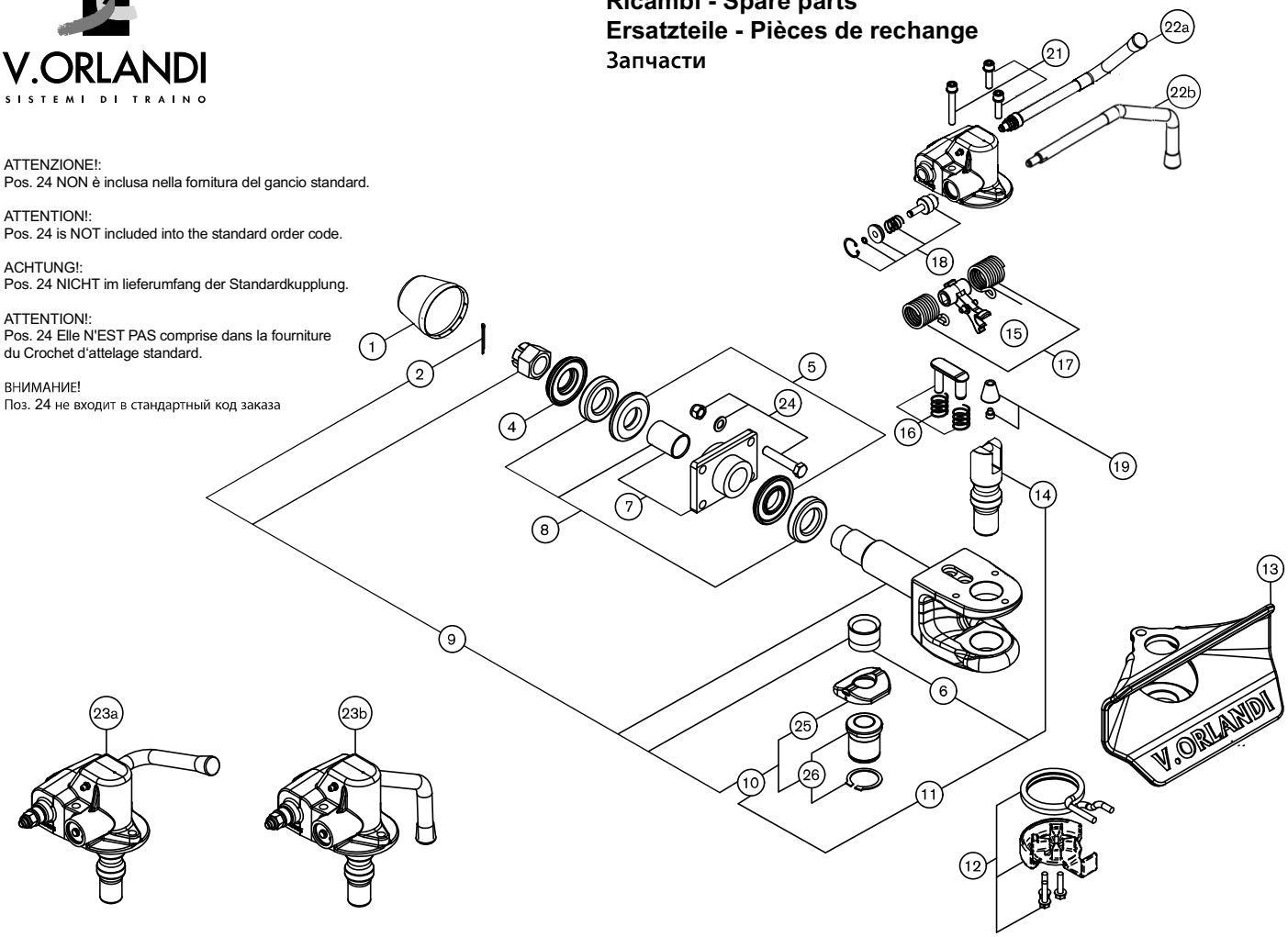

POS.	Tutti i tipi All types Alle Typen Tous les types Все типы	GE403	GE404	GE405	GE406
1	RG00603				
2	RG00064				
4		RG00076	RG00175	RG00175	RG00175
5		RG00216	RG00189	RG00189	RG00189
6	RG00149				
7		RG00182	RG00195	RG00192	RG00192
8		RG00217	RG00183	RG00183	RG00183
9	RG00494				
10	RG00495				
11	RG00303				
12	RG00529				
13	RG00304				
14	RG00305				
15	RG00306				
16	RG00307				
17	RG00308				
18	RG00309				
19	RG00310				
20	-				
21	RG00312				
22a	RG00186				
22b	RG00187				
23a	RG00313				
23as	RG00353				
23b	RG00314				
23bs	RG00354				
24		RG00130	RG00131	RG00132	RG00132
25	RG00315				
26	RG00498				

1990 185 C

s: predisposizione al segnalatore di apertura/chiusura - predisposition to open/close remote indicator - Geelgnet für den Einbau elner Fernanzeige
Câble indiquant la position de la broche à distance - возможно использовать сигнализацию открытия/закрытия

EH 45

Ganci automatici
Automatic couplings
Vollautomatische Anhängekupplungen
Crochets automatiques
Автоматические крюки

Per occhioni - For drawbar eyes Für Zugösen - Pour anneaux Для серег	ø 45	CUNA 438 - 55

Dati tecnici - Technical data - Technische Daten - Données techniques - Технические данные

Codice Article number Artikelnummer Code article Код	Flangia Hole pattern Lochbild Entraxe Фланец DxE mm	Valore D D-Value D-Wert Valeur D Величина D kN	Peso Weight Gewicht Poids Вес kg	94 / 20 / CE		ECE R55-01
				Classe Class Klasse Classe Класс	Omologazione Homologation Genehmigung Homologation Сертификация	
EH453A0 EH453B0	120x55	130	36.5	S	e3 00-1557	-
EH452A0 EH452B0	140x80	200	38.5	S	e3 00-1556	-
EH451A0 EH451B0	160x100	200	38.5	S	e3 00-1555	E3 01-3024
EH461A0 EH461B0	160x100	200	41.5			

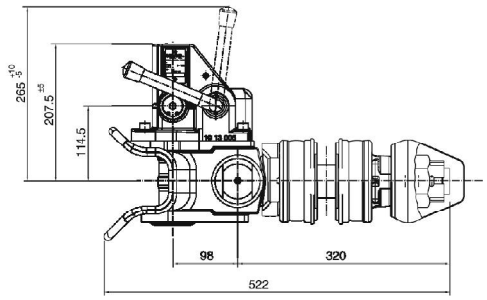

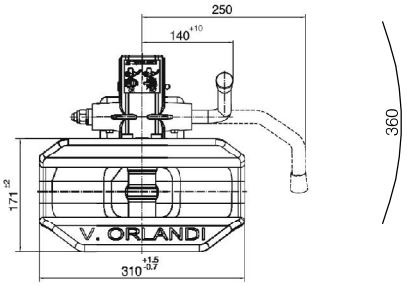

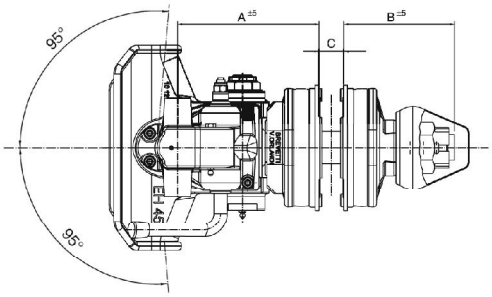

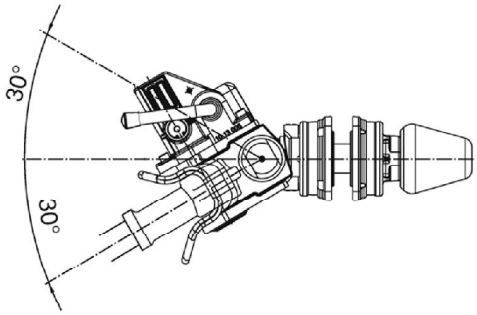

1990 175 B

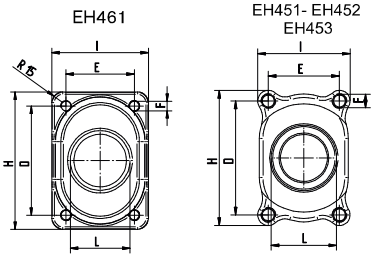

	A (mm)	B (mm)	C (mm)	F (mm)	H (mm)	I (mm)	L (mm)
EH453	210	170	35	ø14	164	118	ø74
EH452	212	168	35	ø19	190	130	ø84
EH451	212	168	35	ø19	190	130	ø92
EH461	215	165	35	M16	200	140	ø93

Tipi di leva Action lever types	Versioni - Versions - Ausführung - Version - Модель		
A/B	1	6	7
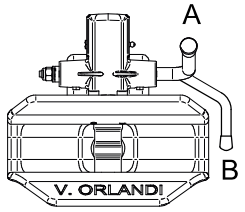	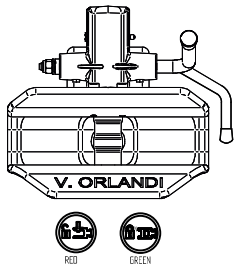	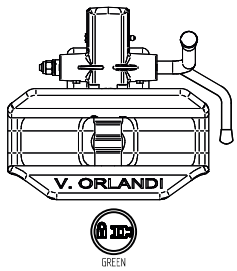	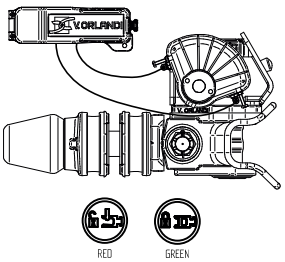

V.ORLANDI
SISTEMI DI TRAINO

EH 45

Ricambi - Spare parts
Ersatzteile - Pièces de rechange
Запчасти

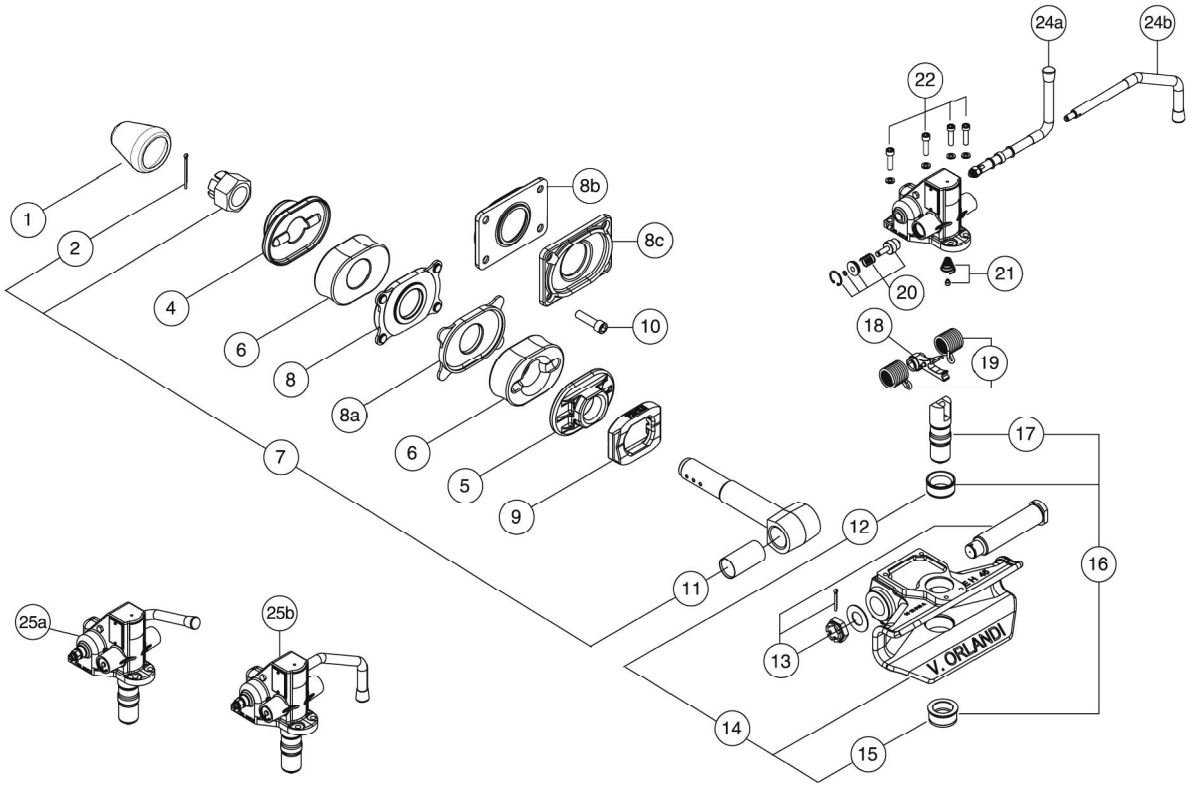

POS.	Tutti i tipi All types Alle Typen Tous les types Все типы	EH451	EH452	EH453	EH461
1	RG00034				
2	RG00064				
4		RG00297	RG00297	RG00027	RG00297
5		RG00296	RG00296	RG00028	RG00296
6		RG00241	RG00241	RG00037	RG00241
7	RG00233				
8/8a		RG00030	RG00029	RG00031	
8b					RG00135
8c					RG00134
9	RG00038				
10					RG00209
11	RG00004				
12	RG00293				
13	RG00002				
14	RG00292				
15	RG00294				
16	RG00290				
17	RG00289				
18	RG00291				
19	RG00178				
20	RG00181				
21	RG00091				
22	RG00185				
24a	RG00186				
24b	RG00187				
25a	RG00286				
25b	RG00287				

1990 177 B

NUOVO LUPO

Ganci manuali
Manual couplings
Manuelle Anhängekupplungen
Crochets manuels
Ручные рычаги

Per occhioni - For drawbar eyes Für Zugösen - Pour anneaux Для серег	ø **45**	CUNA 438 - 55

Dati tecnici - Technical data - Technische Daten - Données techniques - Технические данные

Codice Article number Artikelnummer Code article Код	Flangia Hole pattern Lochbild Entraxe Фланец DxE mm	Peso rimorchiabile Total trailer weight Anhängelast Capacité de traction Буксируемый вес t	Peso Weight Gewicht Poids Вес kg	CUNA NC 138-55	
				CAT.	DGM
LU113A0	120x55	16	29	IV	47794
LU112A0	140x80	16	30	IV	47793
LU102A0	140x80	26	33	V	47105
LU101A0	160x100	26÷42	33	V	47106
LU145A0	160x100	26÷42	34	V	51870

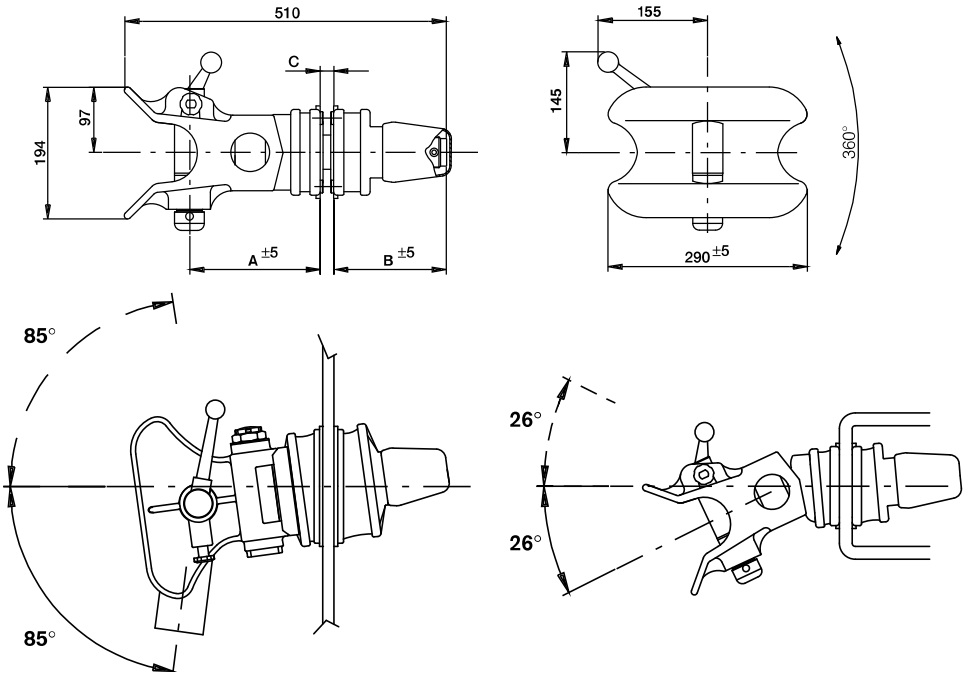

1990 182 A

LU145

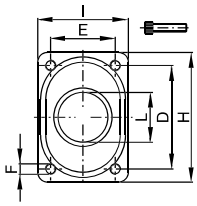

LU101/102/112/113

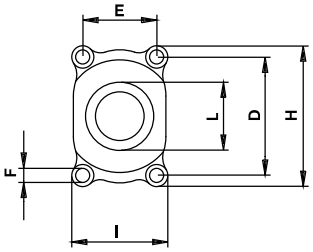

	A (mm)	B (mm)	C (mm)	F (mm)	H (mm)	I (mm)	L (mm)
LU113	206	174	35	14	164	118	74
LU112	210	170	35	15	180	125	84
LU102	210	170	35	15	180	125	84
LU101	210	170	35	19	190	130	92
LU145	210	170	35	M16	200	140	92

V.ORLANDI
SISTEMI DI TRAINO

NUOVO LUPO

Ricambi - Spare parts
Ersatzteile - Pièces de rechange
Запчасти

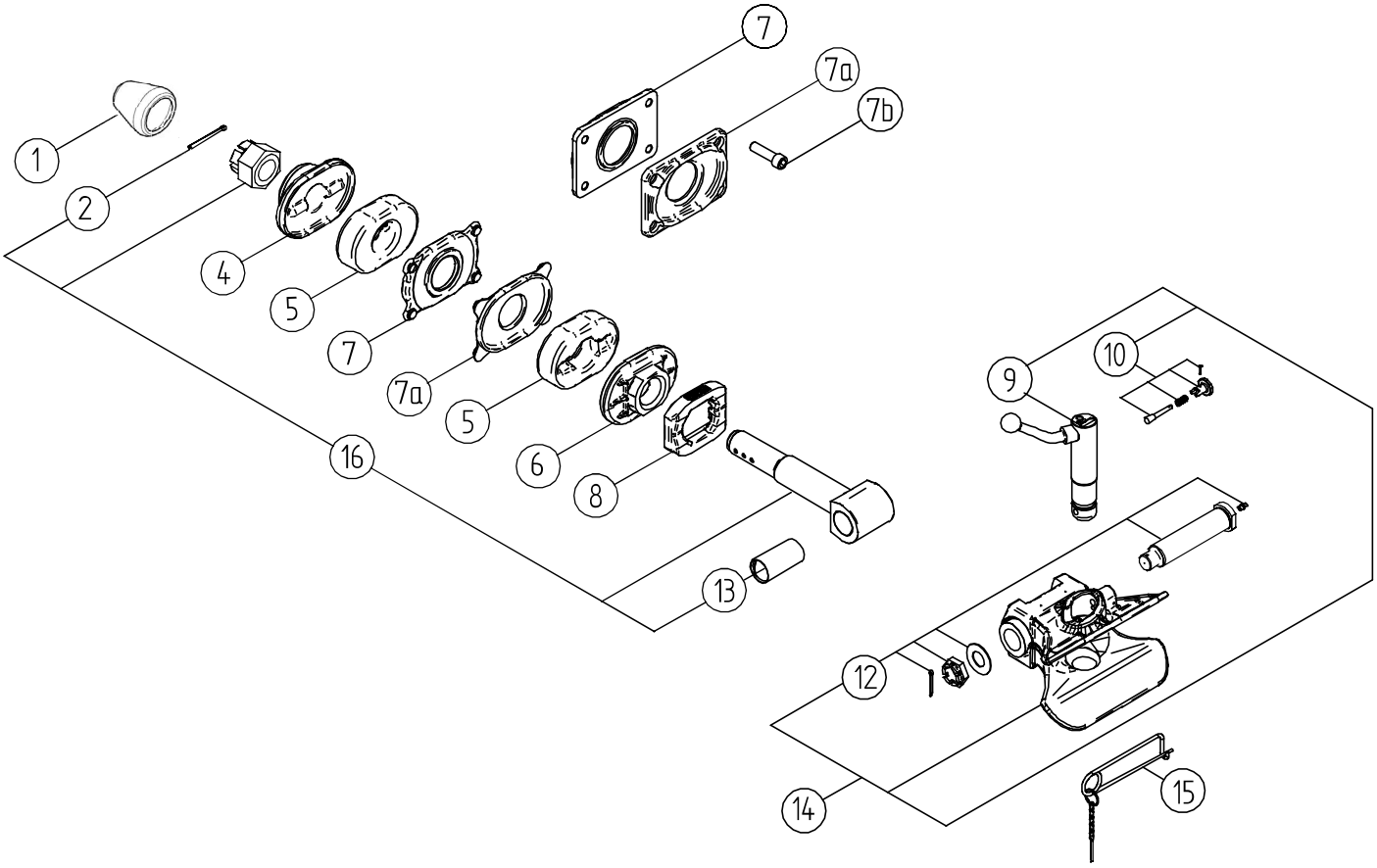

POS.	Tutti i tipi All types Alle Typen Tous les types Все типы	LU101	LU102	LU112	LU145	LU113
1	RG00034					
2	RG00064					
4		RG00297	RG00297	RG00297	RG00297	RG00027
5		RG00241	RG00241	RG00241	RG00241	RG00037
6		RG00296	RG00296	RG00296	RG00296	RG00028
7		RG00030	RG00029	RG00029	RG00135	RG00031
7a		RG00030	RG00029	RG00029	RG00134	RG00031
7b					RG00209	
8	RG00038					
9	RG00048					
10	RG00074					
12	RG00002					
13	RG00004					
14		RG00300	RG00318	RG00319	RG00320	RG00321
15	RG00052					
16	RG00233					

1990 183 A

In produzione da Ottobre 2002
In production from October 2002
In Produktion vom Oktober 2002
En production à partir d'octobre 2002
В производстве с октября 2002 г.

E 50

Ganci automatici
Automatic couplings
Vollautomatische Anhängekupplungen
Crochets automatiques
Автоматические крюки

Per occhioni - For drawbar eyes Für Zugösen - Pour anneaux Для серег	ø 50	ECE R55-01

Dati tecnici - Technical data - Technische Daten - Données techniques - Технические данные

Codice Article number Artikelnummer Code article Код	Flangia Hole pattern Lochbild Entraxe Фланец DxE mm	Valore D D-Value D-Wert Valeur D Величина D kN	Valore Dc Dc-Value Dc-Wert Valeur Dc Величина Dc kN	Massa S S-Load S-Last Masse S Масса S kg	Valore V V-Value V-Wert Valeur V Величина V kN	Peso Weight Gewicht Poids Вес kg	94 / 20 / CE		ECE R55-01	
							Classe Class Klasse Classe Класс	Omologazione Homologation Genehmigung Homologation Сертификация	Classe Class Klasse Classe Класс	Omologazione Homologation Genehmigung Homologation Сертификация
GE503A0 GE503B0	120x55	70	50	650	18	34	C50-3	e11 00-0308	-	-
GE504A0 GE504B0	140x80	110	70	900	25	35,5	C50-4	e11 00-0310	C50-4	E11 00-0310
GE505A0 GE505B0	160x100	130	83	1000	29	37,5	C50-X	e11 00-0309	-	-
GE510A0 GE510B0	160x100	280	140	1000	90	49	C50-X	e11 00-4638	C50-X	E11 01-4638

GE506A0/GE509A0 Sostituito da: E525 Replaced by: E525 Ersetzt durch: E525 Remplacé par: E525 заменены: E525

1990 060 G

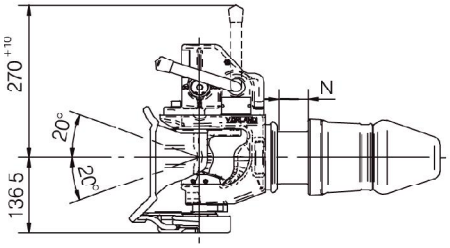

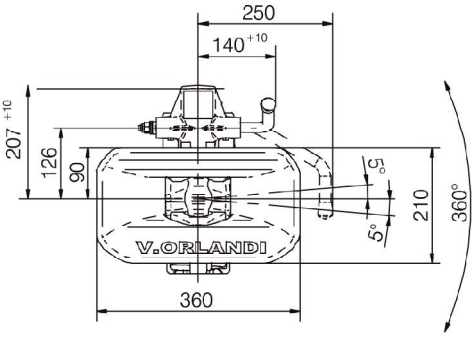

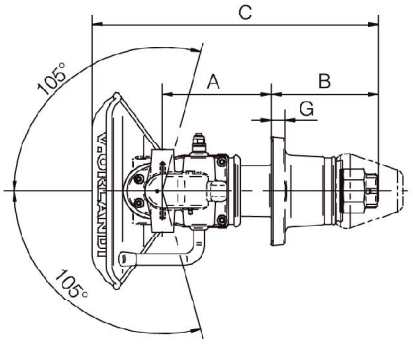

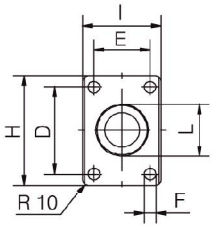

GE	XXX	X	X

Valore D - D Value - D Wert
Valeur D - Величина D

Tipi di leva - Action lever types - Handhebel
Levier d'ouverture - Верхний

Versione - Version - Ausführung - Version - Модель

Valore D - D Value - D Wert - Valeur D - Величина D
503 = 70 kN **504** = 110 kN
505 = 130 kN **510** = 280 kN

Tipi di leva - Action lever types - Handhebel - Levier d'ouverture - Верхний
A = Leva alta - Action lever upwards -Handhebel aufwärts Levier d'ouverture vers le haut - Верхний рыча
B = Leva bassa - Action lever downwards-Handhebel abwärts Levier d'ouverture depuis le bas - Нижний рычаг

Versioni - Versions - Ausführung - Version - Модель
0 = Standard
1 = Standard + CO01601
2 = Standard + CO01601 + CO01800
6 = Standard + CO01606
7 = Standard + CO01601 + CO01400
9 = Standard + CO01601 + CO02100

	A (mm)	B (mm)	C (mm)	F (mm)	G (mm)	H (mm)	I (mm)	L (mm)	N (mm)
E 503	182	156	463	Ø15	20	155	90	Ø73.9	37
E 504	182	156	463	Ø17	20	180	120	Ø83.9	37
E 505	182	156	463	Ø21	20	200	140	Ø93.9	37
E 510	182	205	512	Ø21	25	200	140	Ø93.9	42

Tipi di leva Action lever types	Versioni - Versions - Ausführung - Version - Модель				
A/B	1	2	6	7	9
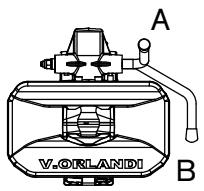	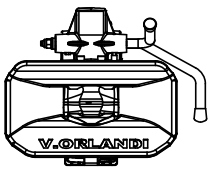 RED GREEN	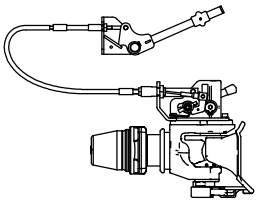 RED GREEN	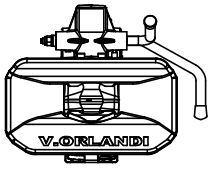 GREEN	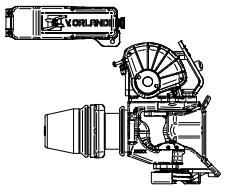 RED GREEN	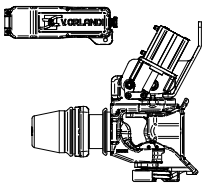 RED GREEN

V.ORLANDI
SISTEMI DI TRAINO

E 50

Ricambi - Spare parts
Ersatzteile - Pièces de rechange
Запчасти

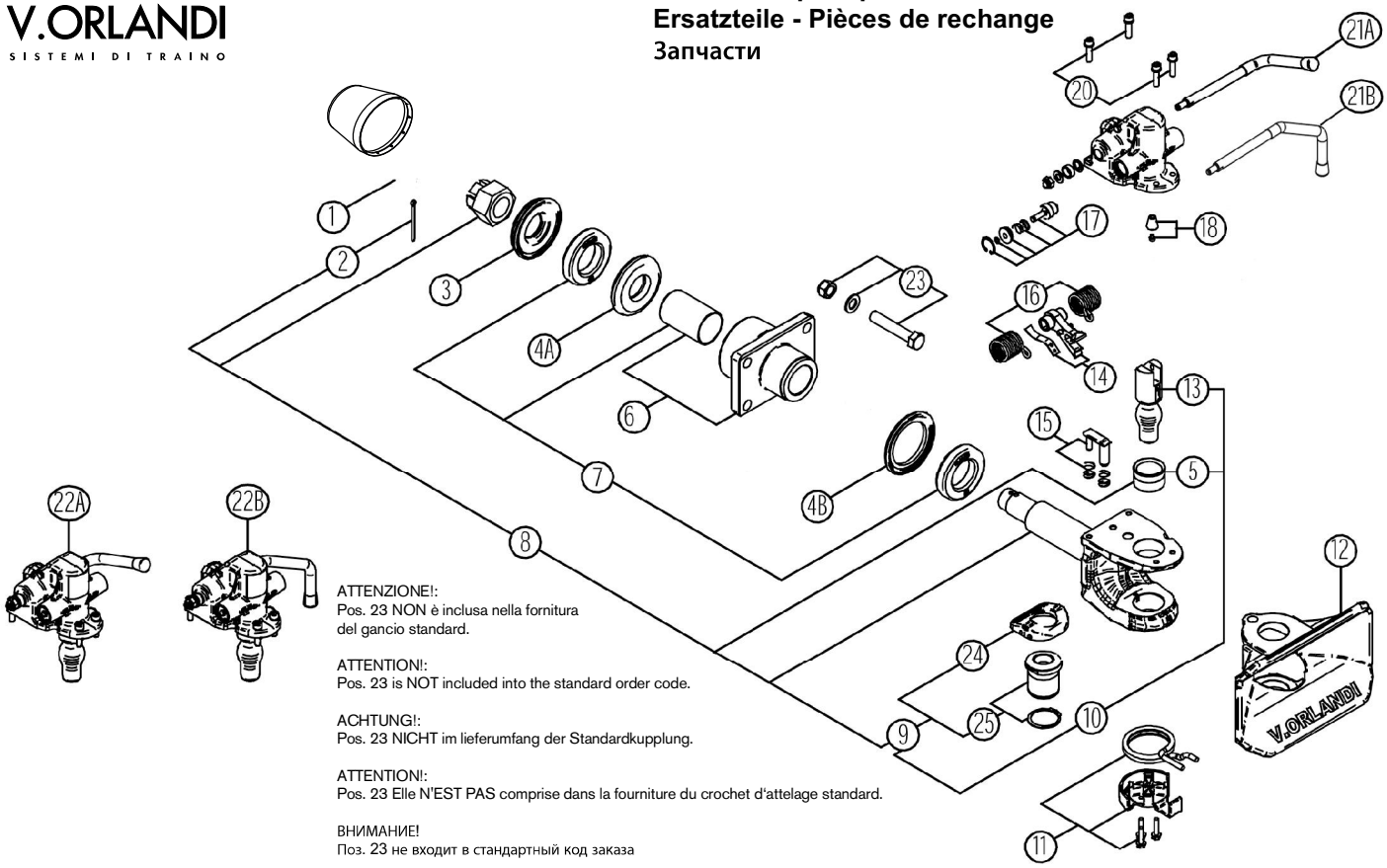

ATTENZIONE!:
Pos. 23 NON è inclusa nella fornitura del gancio standard.

ATTENTION!:
Pos. 23 is NOT included into the standard order code.

ACHTUNG!:
Pos. 23 NICHT im lieferumfang der Standardkupplung.

ATTENTION!:
Pos. 23 Elle N'EST PAS comprise dans la fourniture du crochet d'attelage standard.

ВНИМАНИЕ!
Поз. 23 не входит в стандартный код заказа

POS.	Tutti i tipi All types Alle Typen Tous les types Все типы	GE503	GE504	GE505	GE510
1	RG00603				
2	RG00064				
3		RG00076	RG00175	RG00175	RG00175
4A		RG00216	RG00189	RG00189	
4B		RG00216	RG00189	RG00189	RG00173
5	RG00088				
6		RG00182	RG00195	RG00192	RG00372
7		RG00217	RG00183	RG00183	RG00374
8 (2,5,8,9)		RG00196	RG00196	RG00196	RG00426
9M	RG00427				
9P	RG00428				
10	RG00199				
11	RG00529				
12	RG00193				
13	RG00190				
14	RG00188				
15	RG00179				
16	RG00178				
17	RG00181				
18	RG00091				
19	-				
20	RG00185				
21A	RG00186				
21B	RG00187				
22A	RG00176				
22B	RG00177				
23		RG00130	RG00131	RG00132	RG00132
24M	RG00269				
24P	RG00270				
25	RG00433				

M: Metallo - Metal - Metall - Métal - Металл P: Plastica - Plastic - Kunststoff - Plastique - Пластик

1990 100 F

E 525

Ganci automatici
Automatic couplings
Vollautomatische Anhängekupplungen
Crochets automatiques
Автоматические крюки

Per occhioni - For drawbar eyes Für Zugösen - Pour anneaux Для серег	ø 50	ECE R55-01

Dati tecnici - Technical data - Technische Daten - Données techniques - Технические данные

Codice Article number Artikelnummer Code article Код	Flangia Hole pattern Lochbild Entraxe Фланец mm	Valore D D-Value D-Wert Valeur D Величина D kN	Valore Dc Dc-Value Dc-Wert Valeur Dc Величина Dc kN	Massa S S-Load S-Last Masse S Масса S kg	Valore V V-Value V-Wert Valeur V Величина V kN	Peso Weight Gewicht Poids Вес kg	ECE R55-01 Classe Class Klasse Classe Класс	ECE R55-01 Omologazione Homologation Genehmigung Homologation Сертификация
E525A0M E525A0P E525B0M E525B0P	160x100	200	135	1000	75	42	C50 X	55R - 01 1046
				2500	50			

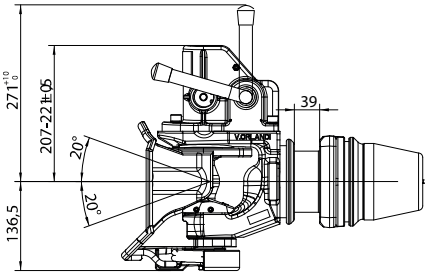

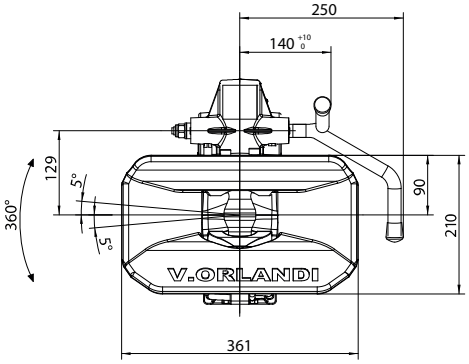

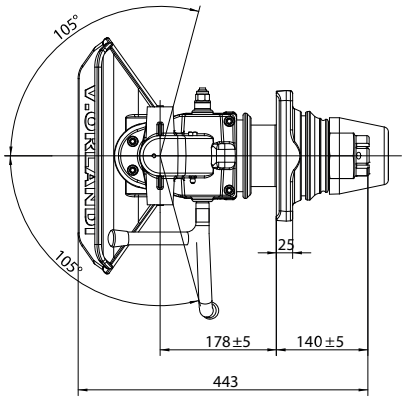

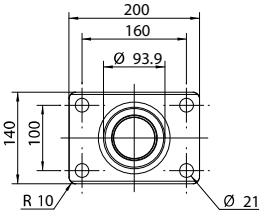

E525 X X X

Tipi di leva - Action lever types - Handhebel Levier d'ouverture - Верхний

Versione - Version - Ausführung - Version - Модель

Tipi di inserto - Wearing pad types - Auflagering Patin d'usure - Типо ди инсерто

Tipi di leva - Action lever types- Handhebel - Levier d'ouverture - Верхний
A = Leva alta - Action lever upwards -Handhebel aufwärts Levier d'ouverture vers le haut - Верхний рыча
B = Leva bassa - Action lever downwards-Handhebel abwärts Levier d'ouverture depuis le bas - Нижний рычаг

Versioni - Versions - Ausführung - Version
Модель
0 = Standard
1 = Standard + CO01601
2 = Standard + CO01601 + CO01800
3 = Standard + CO01603
7 = Standard + CO01601 + CO01400
9 = Standard + CO01601 + CO02100

Tipi di inserto - Wearing pad types - Auflagering- Patin d'usure - Типо ди инсерто
M = Supporto metallico - Steel wearing pad - Metall Auflagering - Patin métallique d'usure - металлическая вставка
P = Supporto in plastica - Plastic wearing pad - Kunststoff Auflagering -Patin plastique d'usure - пластиковая вставка

1990 060 G

Tipi di leva Action lever types	Versioni - Versions - Ausführung - Version - Модель				
A/B	1	2	6	7	9
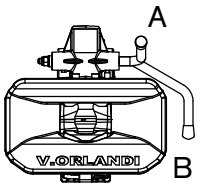	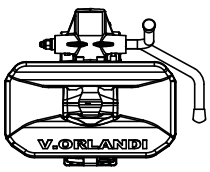	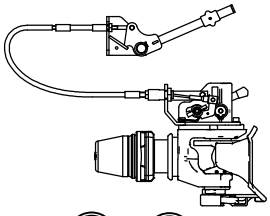	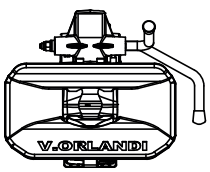	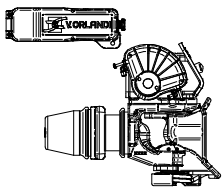	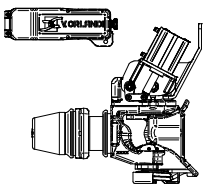
	RED GREEN	RED GREEN	GREEN	RED GREEN	RED GREEN

E 525

Ricambi - Spare parts
Ersatzteile - Pièces de rechange
Запчасти

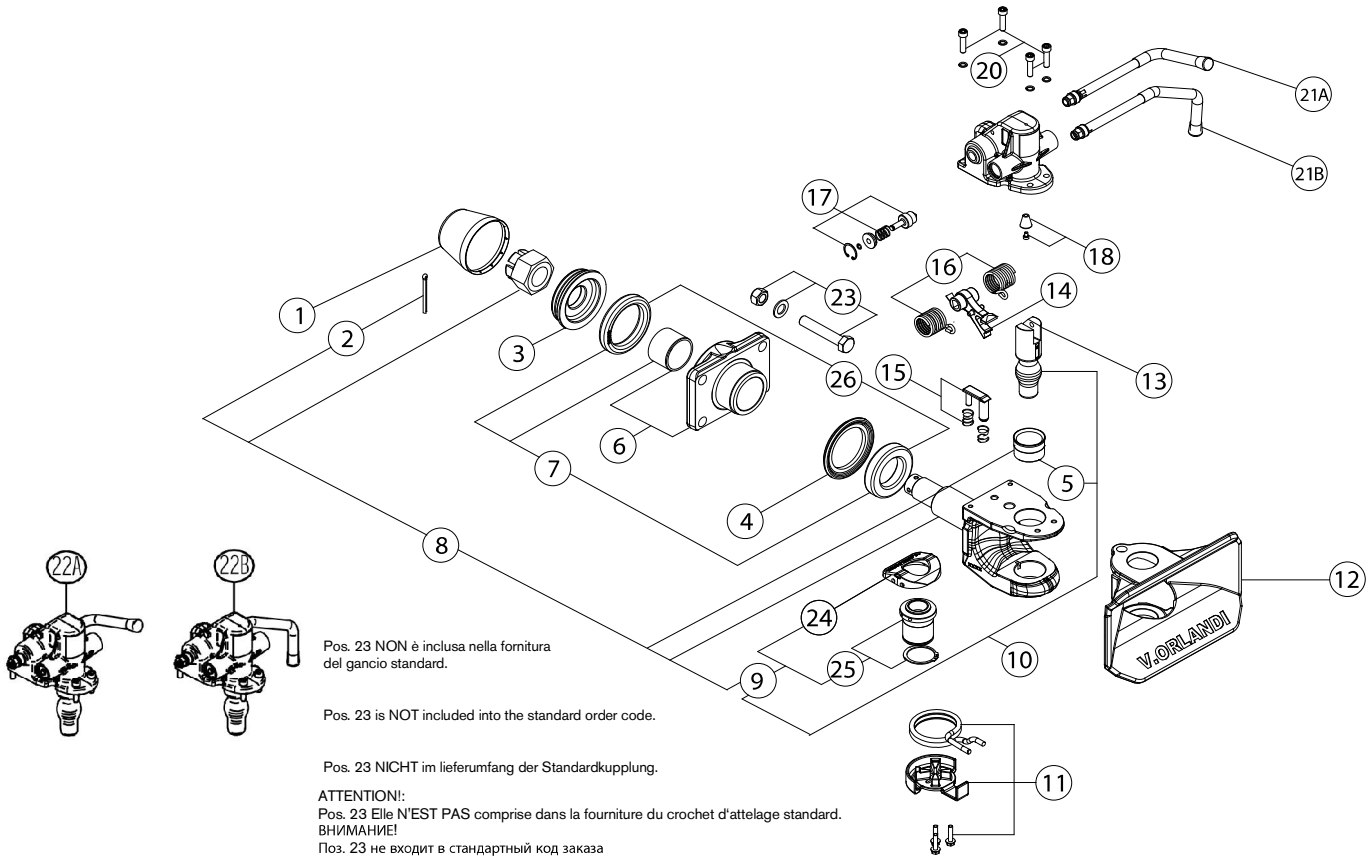

Pos. 23 NON è inclusa nella fornitura del gancio standard.

Pos. 23 is NOT included into the standard order code.

Pos. 23 NICHT im lieferumfang der Standardkupplung.

ATTENTION!:
Pos. 23 Elle N'EST PAS comprise dans la fourniture du crochet d'attelage standard.
ВНИМАНИЕ!
Поз. 23 не входит в стандартный код заказа

POS.	Tutti i tipi All types Alle Typen Tous les types Все типы	E525B0M	E525B0P	E525A0M	E525A0P
1	RG00603				
2	RG00064				
3	RG00622				
4	RG00422				
5	RG00604				
6	RG00617				
7	RG00618				
8 (2,5,9)		RG00607	RG00608	RG00607	RG00608
9		RG00609	RG00610	RG00609	RG00610
10		RG00625	RG00626	RG00625	RG00626
11	RG00529				
12	RG00193				
13	RG00619				
14	RG00188				
15	RG00179				
16	RG00178				
17	RG00181				
18	RG00091				
20	RG00185				
21A				RG00186	RG00186
21B		RG00187	RG00187		
22A				RG00620	RG00620
22B		RG00621	RG00621		
23	RG00132				
24		RG00614	RG00613	RG00614	RG00613
25	RG00611				
26	RG00649				

1990 100 F

M: Metallo - Metal - Metall - Métal - Металл P: Plastica - Plastic - Kunststoff - Plastique - Пластик

E 550 PACIFIC

Ganci automatici
Automatic drawbar couplings
Vollautomatische Anhängekupplungen
Crochets automatiques
Автоматические крюки

Per occhioni - For drawbar eyes Für Zugösen - Pour anneaux Для серег	ø 50	ECE R55-01

Dati tecnici - Technical data

Codice Article number Artikelnummer Code article Код	Flangia Hole pattern Lochbild Entraxe Фланец mm	Valore D D-Value D-Wert Valeur D Величина D kN	Valore Dc Dc-Value Dc-Wert Valeur Dc Величина Dc kN	Massa S S-Load S-Last Masse S Масса S kg	Valore V V-Value V-Wert Valeur V Величина V kN	Peso Weight Gewicht Poids Вес kg	ECE R55-01	
							Classe Class Klasse Classe Класс	Omologazione Homologation Genehmigung Homologation Сертификация
E550A0P E550B0P E550A0M E550B0M	160x100	330	135	1000	75	41,5	C50 X	55R - 01 10490
				2500	50			

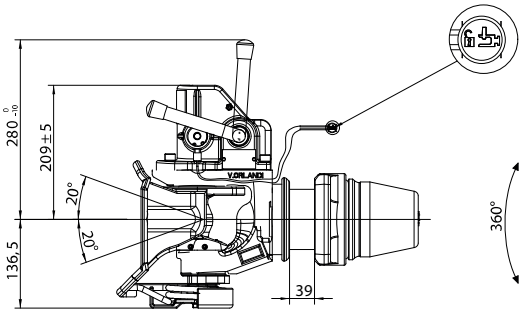

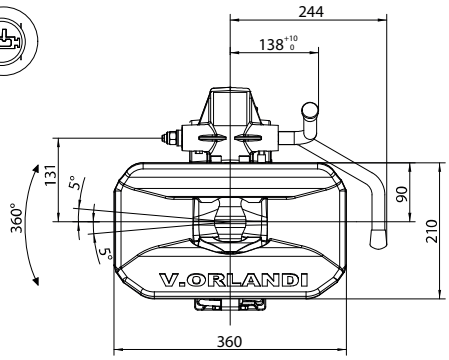

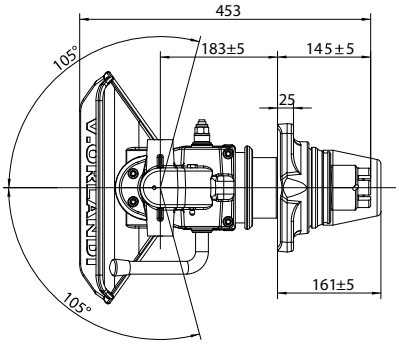

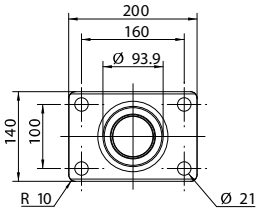

E550 X X X

Tipi di leva - Action lever types - Handhebel
Levier d'ouverture - Верхний

Versione - Version - Ausführung - Version - Модель

Tipi di inserto - Wearing pad types - Auflagering
Patin d'usure - Типо ди инсерто

Tipi di leva - Action lever types- Handhebel - Levier d'ouverture - Верхний
A = Leva alta - Action lever upwards -Handhebel aufwärts Levier d'ouverture vers le haut - Верхний рыча
B = Leva bassa - Action lever downwards-Handhebel abwärts Levier d'ouverture depuis le bas - Нижний рычаг

Versioni - Versions - Ausführung - Version Модель
0 = Standard
1 = Standard + CO01601
2 = Standard + CO01601 + CO01800
3 = Standard + CO01603
7 = Standard + CO01601 + CO01400
9 = Standard + CO01601 + CO02100

Tipi di inserto - Wearing pad types - Auflagering- Patin d'usure - Типо ди инсерто
M = Supporto metallico - Steel wearing pad - Metall Auflagering - Patin métallique d'usure - металлическая вставка
P = Supporto in plastica - Plastic wearing pad - Kunststoff Auflagering -Patin plastique d'usure - пластиковая вставка

1990 060 G

Tipi di leva - Action lever types	Versione - Version - Ausführung - Version - Модель				
A/B	1	2	3	7	9
A B	RED GREEN	RED GREEN	RED	RED GREEN	RED GREEN

V.ORLANDI
SISTEMI DI TRAINO

E 550

Ricambi - Spare parts
Ersatzteile - Pièces de rechange
Запчасти

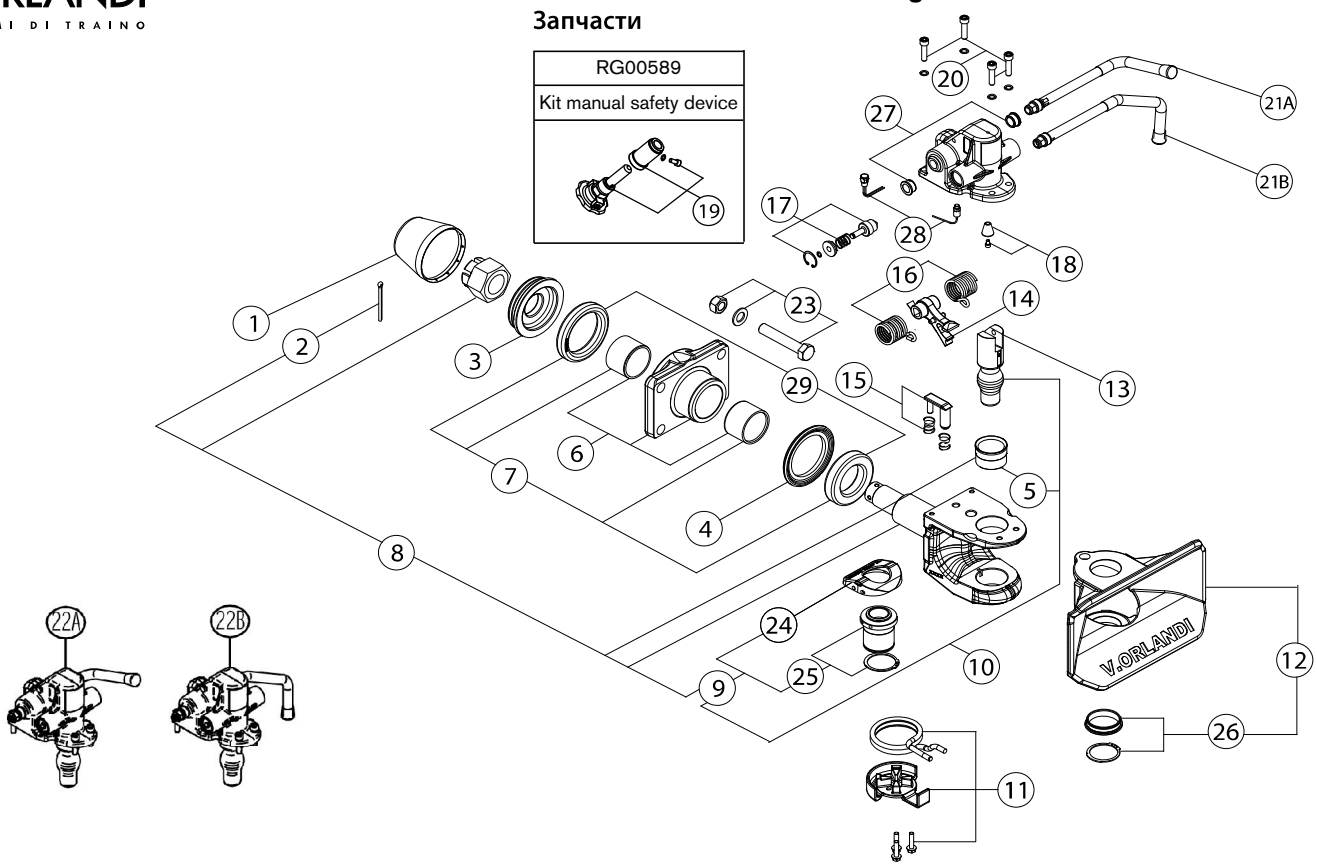

POS.	Tutti i tipi All types Alle Typen Tous les types Все типы	E550B3M	E550B3P	E550A3M	E550A3P
1	RG00603				
2	RG00064				
3	RG00632				
4	RG00422				
5	RG00604				
6	RG00605				
7	RG00606				
8 (2,5,8,9)		RG00607	RG00608	RG00607	RG00608
9		RG00609	RG00610	RG00609	RG00610
10		RG00623	RG00624	RG00623	RG00624
11	RG00529				
12	RG00587				
13	RG00612				
14	RG00188				
15	RG00179				
16	RG00178				
17	RG00181				
18	RG00091				
19	RG00589				
20	RG00185				
21A				RG00186	RG00186
21B		RG00187	RG00187		
22A				RG00615	RG00615
22B		RG00616	RG00616		
23	RG00132				
24		RG00614	RG00613	RG00614	RG00613
25	RG00611				
26	RG00585				
27	RG00586				
28	CO01603				
29	RG00649				

ATTENZIONE!:
Pos. 23 NON è inclusa nella fornitura del gancio standard.

ATTENTION!:
Pos. 23 is NOT included into the standard order code.
ACHTUNG!:
Pos. 23 NICHT im lieferumfang der Standardkupplung.
ATTENTION!:
Pos. 23 Elle N'EST PAS comprise dans la fourniture du crochet d'attelage standard.

ВНИМАНИЕ!
Поз. 23 не входит в стандартный код заказа

1990 100 F

EH 50

Ganci automatici
Automatic couplings
Vollautomatische Anhängekupplungen
Crochets automatiques
Автоматические крюки

Per occhioni - For drawbar eyes Für Zugösen - Pour anneaux Для серег	ø **50**	94 / 20 / CE

Dati tecnici - Technical data - Technische Daten - Données techniques - Технические данные

Codice Article number Artikelnummer Code article Код	Flangia Hole pattern Lochbild Entraxe Фланец DxE mm	Valore D D-Value D-Wert Valeur D Величина D kN	Peso Weight Gewicht Poids Вес kg	94 / 20 / CE Classe Class Klasse Classe Класс	94 / 20 / CE Omologazione Homologation Genehmigung Homologation Сертификация	ECE R55-01
EH503A0 EH503B0	120x55	130	37	C50-X	e3 00-0395	-
EH502A0 EH502B0	140x80	220	39	C50-X	e3 00-0394	-
EH501A0 EH501B0	160x100	220	39	C50-X	e3 00-0393	E3 01-3026
EH531A0 EH531B0	160x100	220	41			

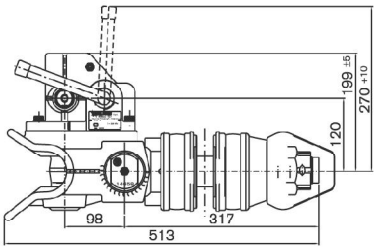

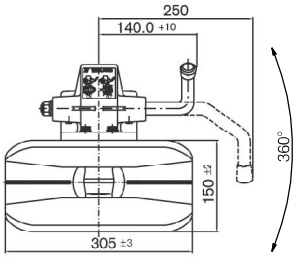

EH	XXX	X	X

Tipo di flangia - Hole pattern types - Lochbild
Levier entraxe - Фланец

Tipi di leva - Action lever types - Handhebel
Levier d'ouverture - Верхний

Versione - Version - Ausführung - Version - Модель

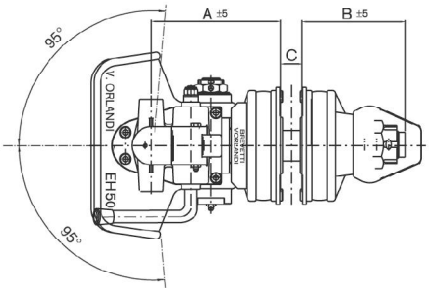

EH 501-EH 502-EH 503

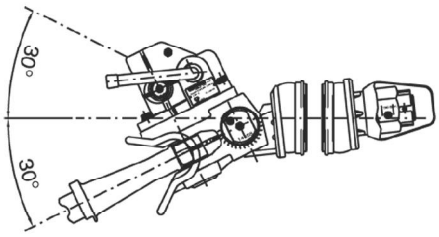

EH 531

Flangia - Hole pattern - Lochbild - Entraxe - Фланец
503 = 120x55 **502** = 140x80
501 = 160x100 with pins **531** = 160x100 with screws

Tipi di leva - Action lever types - Handhebel - Levier d'ouverture - Верхний
A = Leva alta - Action lever upwards -Handhebel aufwärts Levier d'ouverture vers le haut - Верхний рыча
B = Leva bassa - Action lever downwards-Handhebel abwärts Levier d'ouverture depuis le bas - Нижний рычаг

Versioni - Versions - Ausführung - Version - Модель
0 = Standard
1 = Standard + CO01601
6 = Standard + CO01606
7 = Standard + CO01601 + CO01400

1990095-E

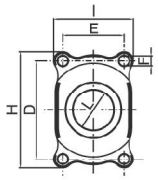

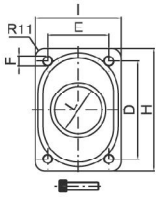

	A (mm)	B (mm)	C (mm)	F (mm)	H (mm)	I (mm)	L (mm)
EH503	210	170	35	ø14	164	118	ø74
EH502	212	168	35	ø19	190	130	ø84
EH501	212	168	35	ø19	190	130	ø92
EH531	215	165	35	M16	200	140	ø93

Tipi di leva Action lever types	Versioni - Versions - Ausführung - Version - Модель		
A/B	1	6	7
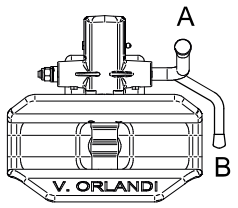	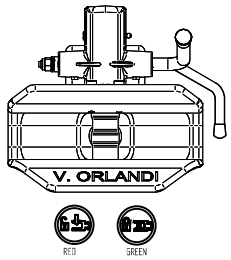	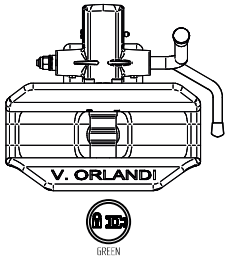	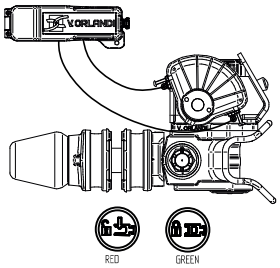

V.ORLANDI
SISTEMI DI TRAINO

EH 50

Ricambi - Spare parts
Ersatzteile - Pièces de rechange
Запчасти

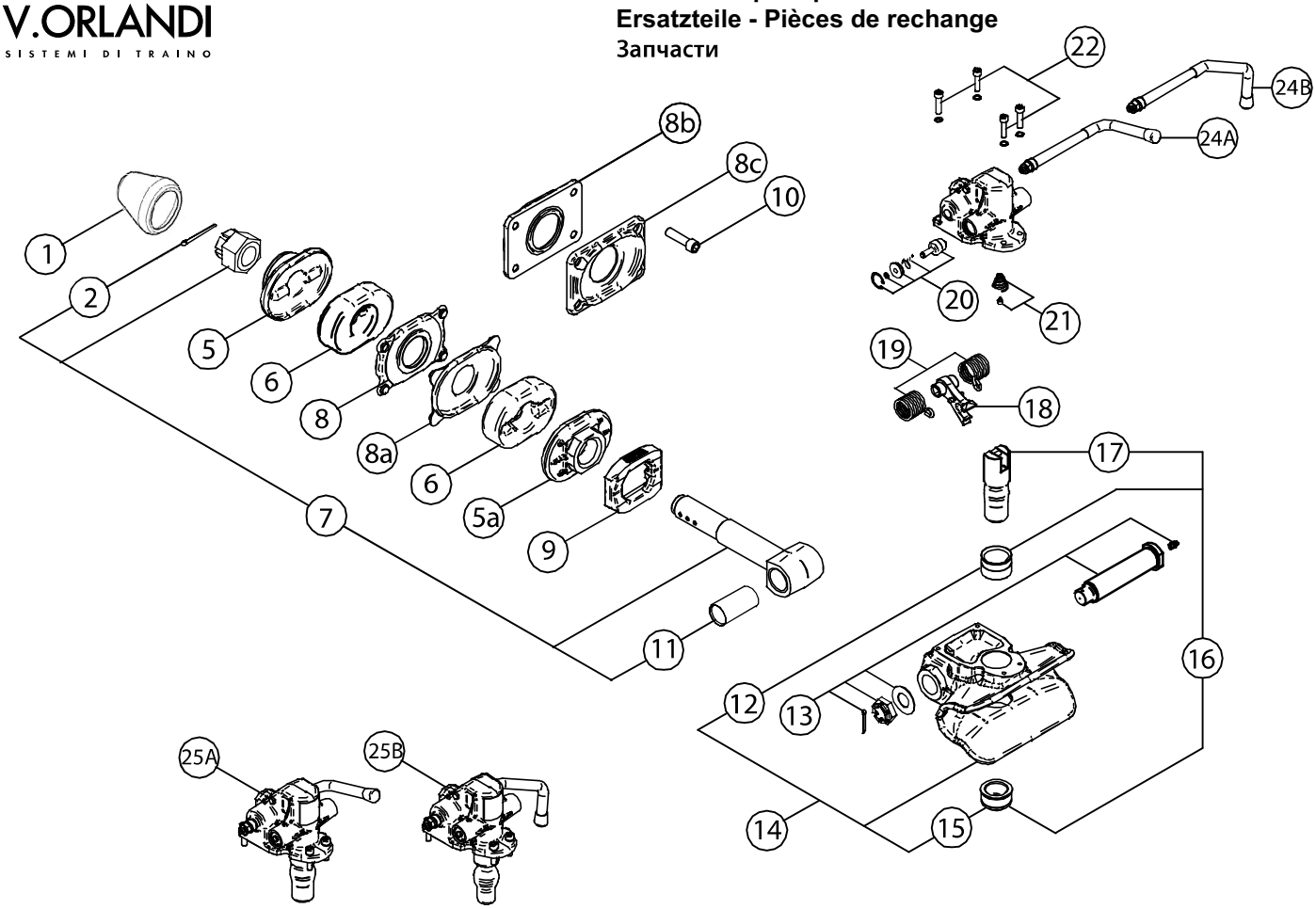

POS.	Tutti i tipi All types Alle Typen Tous les types Все типы	EH501	EH531	EH502	EH503
1	RG00034				
2	RG00064				
5		RG00297	RG00297	RG00297	RG00027
5a		RG00296	RG00296	RG00296	RG00028
6		RG00241	RG00241	RG00241	RG00037
7	RG00233				
8/8a		RG00030		RG00029	RG00031
8b			RG00135		
8c			RG00134		
9		RG00038	RG00038	RG00038	RG00038
10			RG00209		
11	RG00004				
12	RG00088				
13	RG00002				
14	RG00235				
15	RG00236				
16	RG00232				
17	RG00231				
18	RG00298				
19	RG00178				
20	RG00181				
21	RG00091				
22	RG00185				
24A	RG00186				
24B	RG00187				
25A	RG00229				
25B	RG00230				

1990 107 E

MV 50

Ganci automatici BNA
Automatic couplings - BNA
Vollautomatische Anhängekupplungen BNA
Crochets automatiques BNA
Автоматические крюки - стандарт BNA

Per occhioni - For drawbar eyes Für Zugösen - Pour anneaux Для серег	ø 68 T	NF R41-102

Dati tecnici - Technical data - Technische Daten - Données techniques - Технические данные

Codice Article number Artikelnummer Code article Код	Flangia Hole pattern Lochbild Entraxe Фланец mm	Valore D D-Value D-Wert Valeur D Величина D kN	Valore Dc Dc-Value Dc-Wert Valeur Dc Величина Dc kN	Massa S S-Load S-Last Masse S Масса S kg	Valore V V-Value V-Wert Valeur V Величина V kN	Peso Weight Gewicht Poids Вес kg	ECE R55-01 Classe Class Klasse Classe Класс	ECE R55-01 Omologazione Homologation Genehmigung Homologation Сертификация
MV501A0 MV501B0	260x100x180	200	140	1000	90	55	S	E11 55R-016319
	160x100	190	135	1000	85			E11 55R-017172
MV502A0 MV502B0	260x100x180	200	140	1000	90	32	S	E11 55R-016319
	160x100	190	135	1000	85			E11 55R-017172
MV530A0 MV530B0	260x100x180 + 160x100	200	160	1000	140	55	S	E20 55R-013490

MV501/530

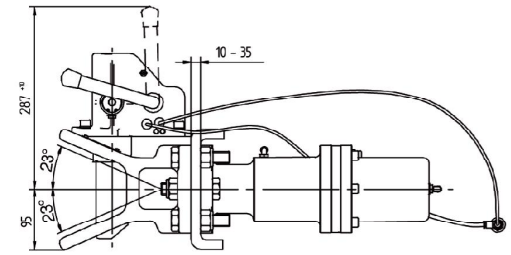

MV502 Senza cilindro - Without cylinder
Ohne Luftzylinder - Sans rattrapage de jeux
Без цилиндра

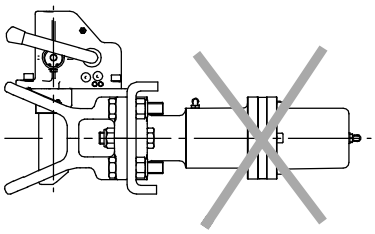

Aria dal veicolo - Air vehicle service
Nebenverbraucheranschluß von der Fahrzeugdruckluft
Arrivée d'air du camion
пневмопривод фиксирующей защелки

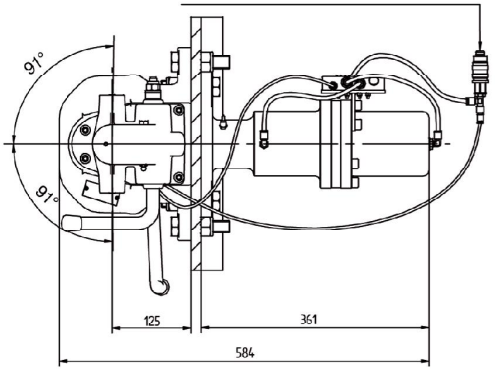

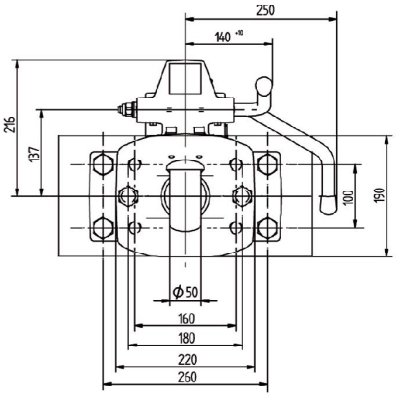

MV	XXX	X	X

Cilindro - Cylinder - Luftzylinder
Rattrapage de jeux - цилиндр

Tipi di leva - Action lever types - Handhebel
Levier d'ouverture - Верхний

Versione - Version - Ausführung - Version - Модель

Cilindro - Cylinder - Luftzylinder
Rattrapage de jeux - цилиндр

501 = with cylinder **502** = without cylinder
530 = heavy duty

Tipi di leva - Action lever types - Handhebel - Levier d'ouverture - Верхний
A = Leva alta - Action lever upwards -Handhebel aufwärts Levier d'ouverture vers le haut - Верхний рыча
B = Leva bassa - Action lever downwards-Handhebel abwärts Levier d'ouverture depuis le bas - Нижний рычаг

Versioni - Versions - Ausführung - Version - Модель
0 = Standard
1 = Standard + CO01601
2 = Standard + CO01601 + CO01800
6 = Standard + CO01606
9 = Standard + CO01601 + CO02100

1990 270 D

Tipi di leva Action lever types	Versioni - Versions - Ausführung - Version - Модель			
A/B	1	2	6	9
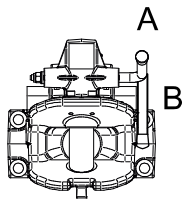	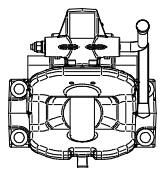 RED GREEN	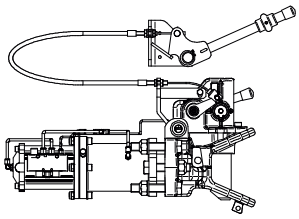 RED GREEN	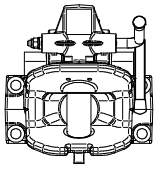 GREEN	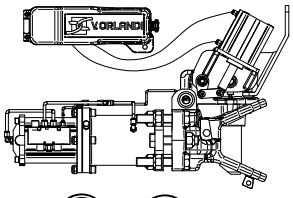 RED GREEN

MV 50

Ricambi - Spare parts
Ersatzteile - Pièces de rechange
Запчасти

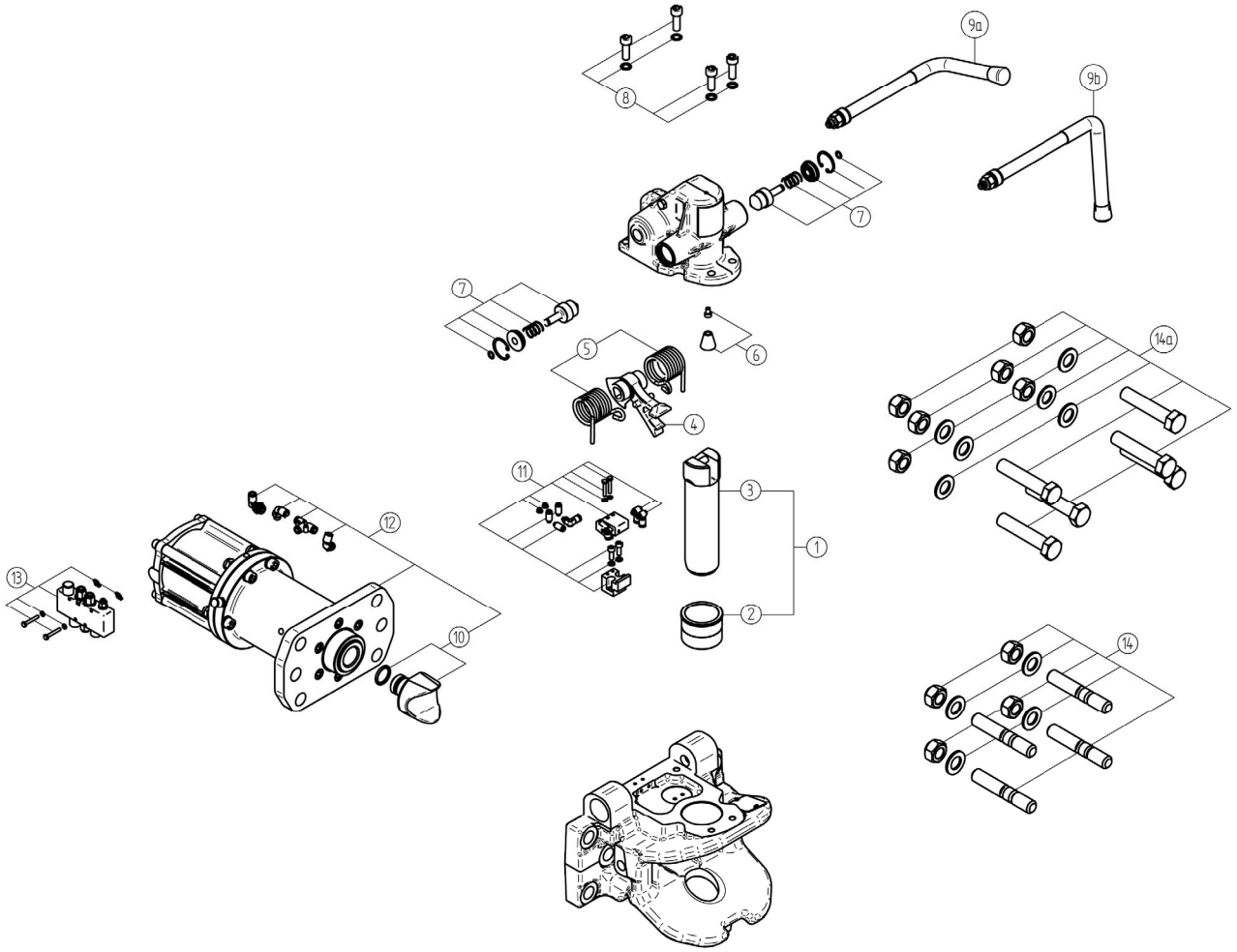

POS.	Tutti i tipi All types Alle Typen Tous les types Все типы	MV500*	MV501*	MV502	MV501/530
1	RG00454				
2	RG00455				
3	RG00456				
4	RG00458				
5	RG00178				
6	RG00091				
7	RG00181				
8		RG00459	RG00459	RG00459	RG00633
9a	RG00186				
9b	RG00561				
10		RG00460	RG00460		RG00460
11		RG00462	RG00462		RG00637
12	RG00638				
13	RG00639				
14			RG00506	RG00506	RG00506
14a		RG00645		RG00645	
15a		RG00461	RG00461	RG00461	RG00655
15b		RG00470	RG00470	RG00470	RG00656

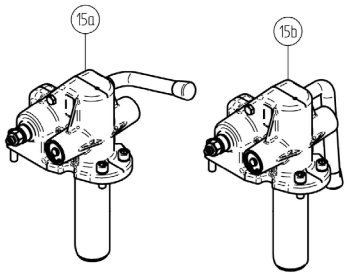

1990 272 C

***In produzione fino al 12/2009**
***In production till 12/2009**
***In Produktion bis 12/2009**
***En production jusqu'en 12/2009**
*** В производстве до 12-2009 г.**

****In produzione fino al 12/2015**
****In production till 12/2015**
****In Produktion bis 12/2015**
****En production jusqu'en 12/2015**
****В производстве до 12-2015 г.**

MV 505

Ganci automatici BNA
Automatic couplings - BNA
Vollautomatische Anhängekupplungen BNA
Crochets automatiques BNA
Автоматические крюки - стандарт BNA

Per occhioni - For drawbar eyes Für Zugösen - Pour anneaux Для серег	ø 68 T	NF R41-102

Dati tecnici - Technical data - Technische Daten - Données techniques - Технические данные

Codice Article number Artikelnummer Code article Код	Flangia Hole pattern Lochbild Entraxe Фланец mm	Valore D D-Value D-Wert Valeur D Величина D kN	Valore Dc Dc-Value Dc-Wert Valeur Dc Величина Dc kN	Massa S S-Load S-Last Masse S Масса S kg	Valore V V-Value V-Wert Valeur V Величина V kN	Peso Weight Gewicht Poids Вес kg	ECE R55-01	
							Classe Class Klasse Classe Класс	Omologazione Homologation Genehmigung Homologation Сертификация
MV50500 MV505C0	260x100x180	200	140	1000	90	49	S	E11 55R-016319
	160x100	190	135	1000	85			E11 55R-017172
MV53500 MV535C0	260x100x180 + 160x100	200	160	1000	140	49	S	E20 55R-013490

MV505/535

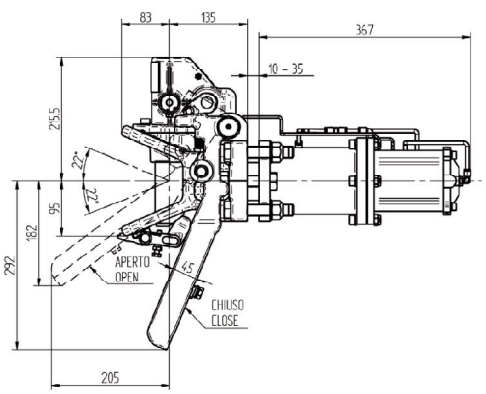

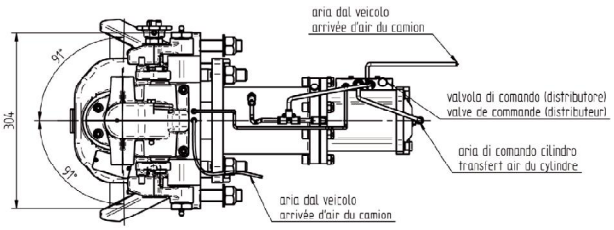

MV505/535 COMPACT

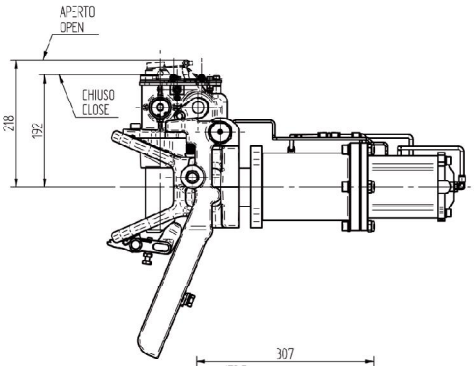

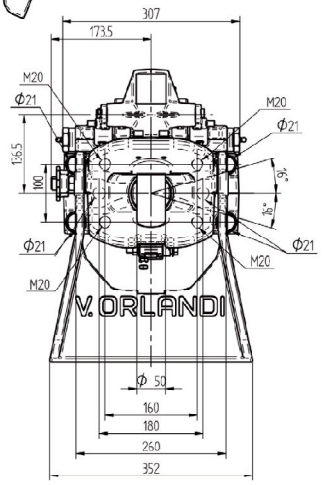

MV	XXX	X	0

Versione - Version - Ausführung
Version - Модель

Altezza - height - Höhe
hauteur - высота

Versioni - Versions - Ausführung
Version - Модель
505 = standard **535** = heavy duty

Altezza - height - Höhe - hauteur - высота
0 = 215,5 mm
C = 192 mm

1990 270 D

MV 505

Ricambi - Spare parts
Ersatzteile - Pièces de rechange
Запчасти

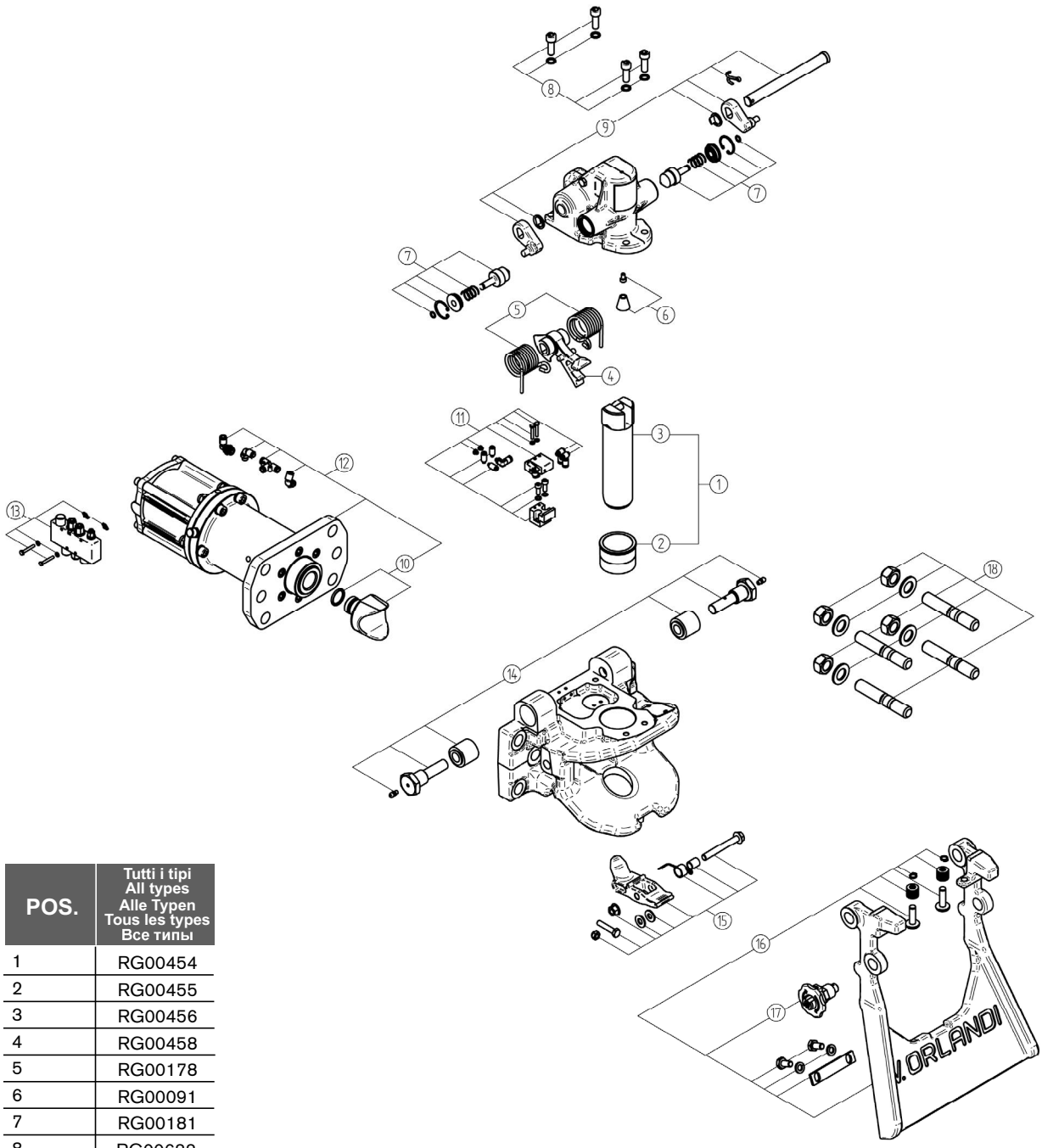

POS.	Tutti i tipi All types Alle Typen Tous les types Все типы
1	RG00454
2	RG00455
3	RG00456
4	RG00458
5	RG00178
6	RG00091
7	RG00181
8	RG00633
9	RG00636
10	RG00460
11	RG00637
12	RG00638
13	RG00639
14	RG00640
15	RG00641
16	RG00642
17	RG00335
18	RG00506
19a	RG00643
19b	RG00644

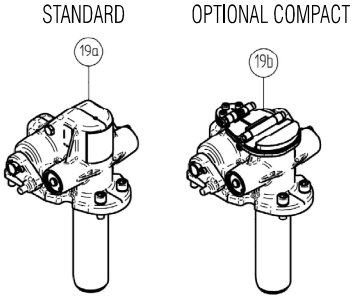

1990 591 A

E 57

Ganci automatici
Automatic couplings
Vollautomatische Anhängekupplungen
Crochets automatiques
Автоматические крюки

Per occhioni - For drawbar eyes Für Zugösen - Pour anneaux Для серег	ø 57,5	SWEDISH STD

Dati tecnici - Technical data - Technische Daten - Données techniques - Технические данные

Codice Article number Artikelnummer Code article Код	Flangia Hole pattern Lochbild Entraxe Фланец mm	Valore D D-Value D-Wert Valeur D Величина D kN	Valore Dc Dc-Value Dc-Wert Valeur Dc Величина Dc kN	Massa S S-Load S-Last Masse S Масса S kg	Valore V V-Value V-Wert Valeur V Величина V kN	Peso Weight Gewicht Poids Вес kg	ECE R55-01 Classe Class Klasse Classe Класс	ECE R55-01 Omologazione Homologation Genehmigung Homologation Сертификация
GE575A0	160x100	300	145	1000	95	60	S	R55-01 10061
GE575B0				3000	60			

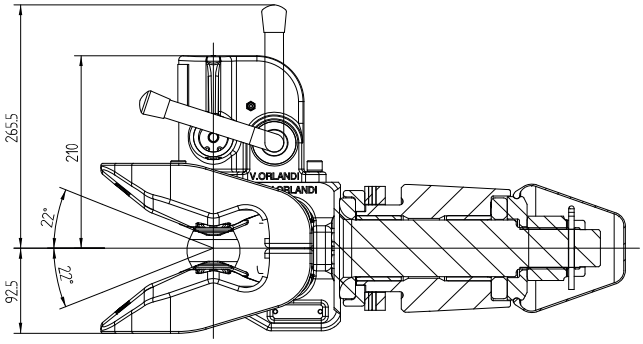

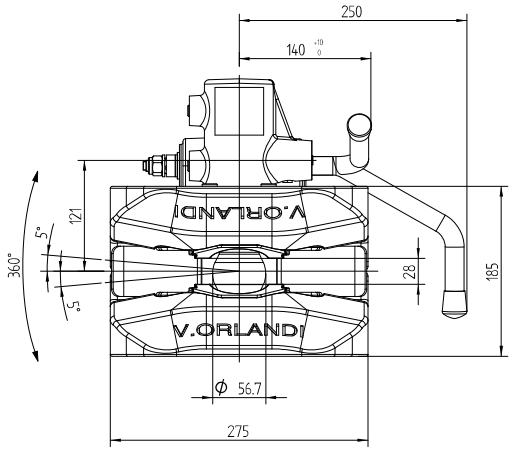

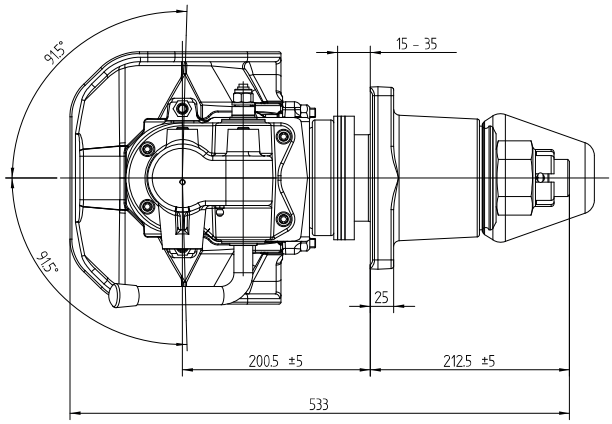

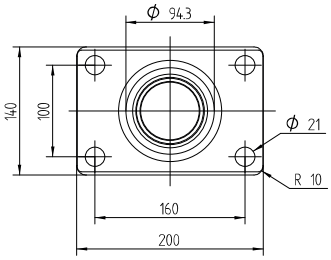

1990 498 B

Tipi di leva Action lever types	Versioni - Versions - Ausführung - Version - Модель			
A/B	1	6	7	9
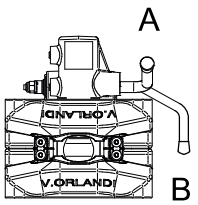	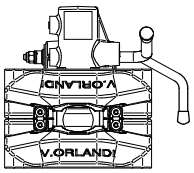	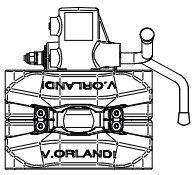	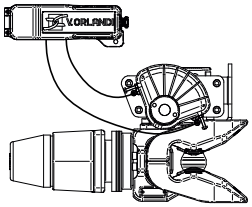	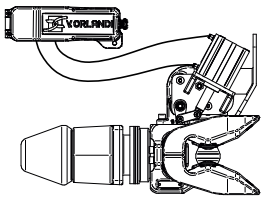
	RED GREEN	GREEN	RED GREEN	RED GREEN

E 57

Ricambi - Spare parts
Ersatzteile - Pièces de rechange
Запчасти

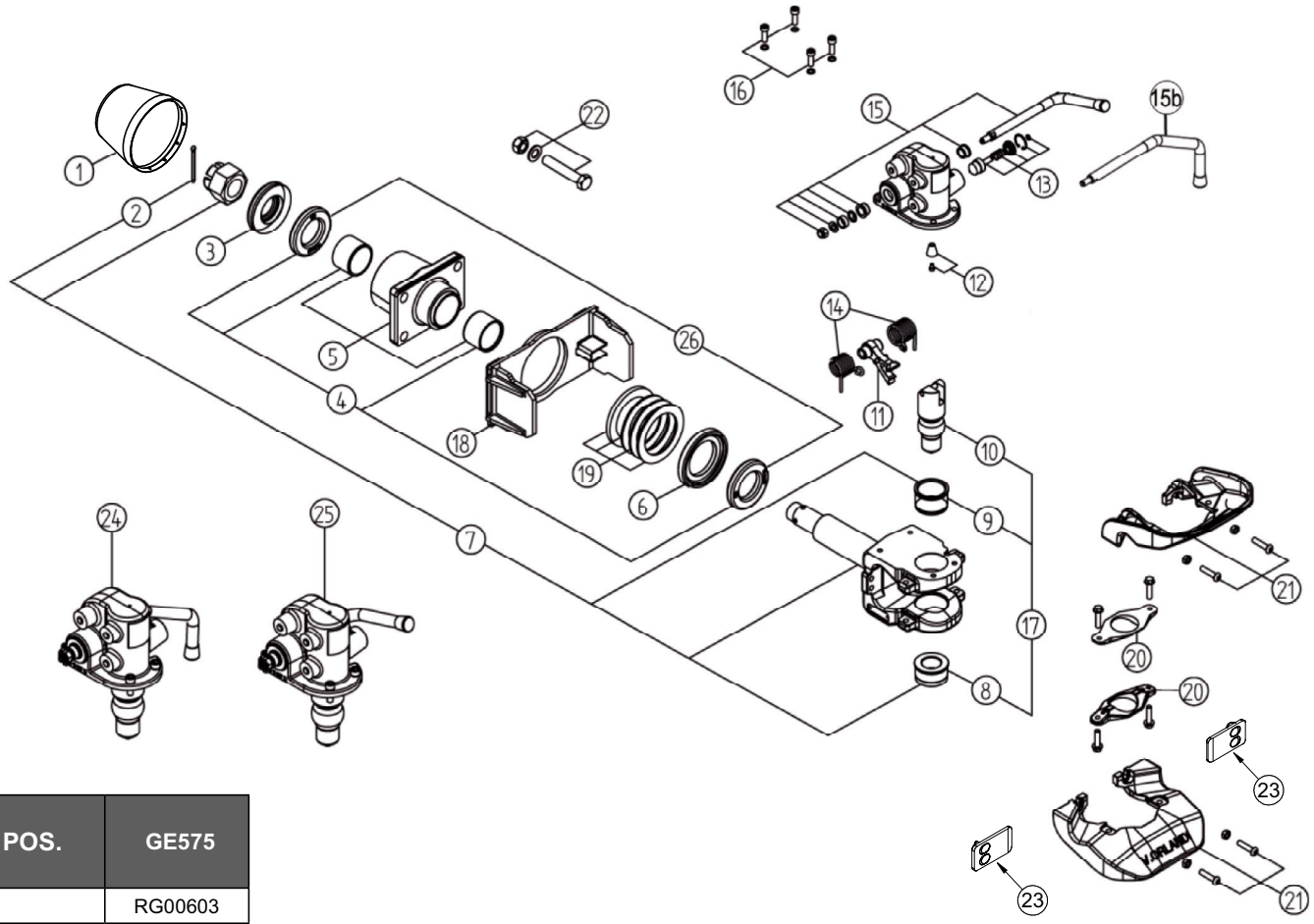

POS.	GE575
1	RG00603
2	RG00064
3	RG00530
4	RG00560
5	RG00423
6	RG00562
7	RG00563
8	RG00387
9	RG00564
10	RG00378
11	RG00298
12	RG00091
13	RG00309
14	RG00178
15	RG00186
15b	RG00187
16	RG00185
17	RG00567
18	RG00568
19 1 x 10mm 3 x 4mm	RG00569
20	RG00386
21	RG00570
22	RG00132
23	RG00446
24	RG00582
25	RG00573
26	RG00227

ATTENZIONE!:
Pos. 18, 22 NON è inclusa nella fornitura del gancio standard.

ATTENTION!:
Pos. 18, 22 is NOT included into the standard order code.

ACHTUNG!:
Pos.18, 22 NICHT im lieferumfang der Standardkupplung.

ATTENTION!:
Pos. 18, 22 Elle N'EST PAS comprise dans la fourniture du crochet d'attelage standard.

ВНИМАНИЕ!
Поз. 18, 22 не входит в стандартный код заказа

b = Leva bassa - Action lever downwards Handhebel abwärts - Levier d'ouverture depuis le bas - Нижний рычаг

1990 499 B

GA 25

Ganci automatici
Automatic couplings
Vollautomatische Anhängekupplungen
Crochets automatiques
Автоматические крюки

Per occhioni - For drawbar eyes Für Zugösen - Pour anneaux Для серег	DIN 8454 CUNA 438 - 40	DIN 74054 SWISS

Dati tecnici - Technical data - Technische Daten - Données techniques - Технические данные

Codice Article number Artikelnummer Code article Код	Flangia Hole pattern Lochbild Entraxe Фланец AxB mm	Valore D D-Value D-Wert Valeur D Величина D kN	Valore Dc Dc-Value Dc-Wert Valeur Dc Величина Dc kN	Massa S S-Load S-Last Masse S Масса S kg	Peso Weight Gewicht Poids Вес kg	ECE R55.01	
						Classe Class Klasse Classe Класс	Omologazione Homologation Genehmigung Homologation Сертификация
GA250P0	120x55	42	30	250	7,5	S	55R 013 007
GA251P0	130x30	42	30	250	7,5	S	55R 013 008
GA252P0	120x55	42	-	-	7,4	S	55R 013 007
GA253P0	130x30	42	-	-	7,2	S	55R 013 008
GA254P0	120x55	42	-	-	7,2	S	55R 013 007

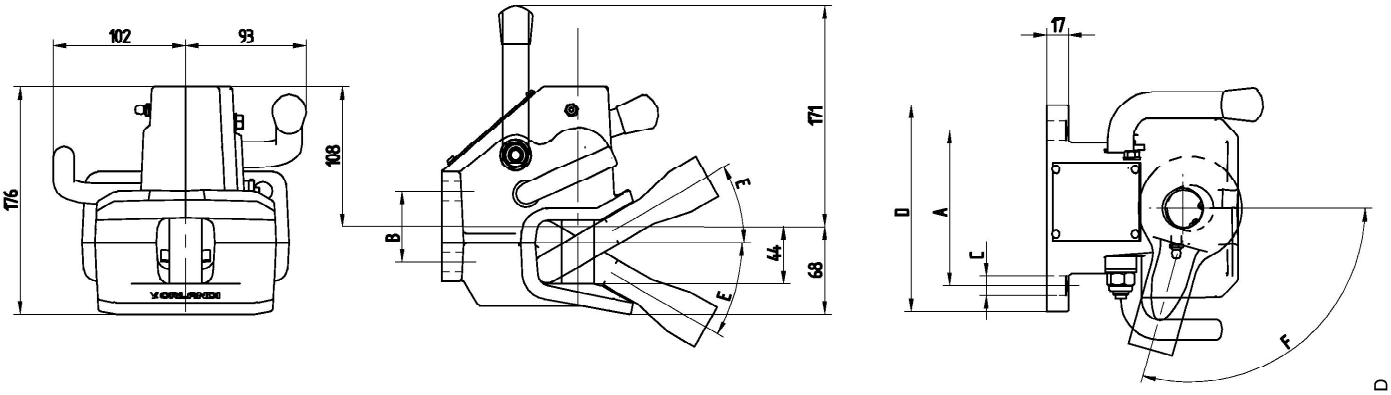

1990 217 D

	C mm	D mm	E				F			
			DIN8454 Drawbar eye (°)	DIN74054 Drawbar eye (°)	CUNA 438-40 Drawbar eye (°)	SWISS Drawbar eye (°)	DIN8454 Drawbar eye (°)	DIN74054 Drawbar eye (°)	CUNA 438-40 Drawbar eye (°)	SWISS Drawbar eye (°)
GA250	15	160	+/-30	+/-22	+/-20	+/-10	105	95	100	100
GA251	14	155	+/-30	+/-22	+/-20	+/-10	105	95	100	100
GA252	15	160	+/-30	+/-22	+/-20	+/-10	105	95	100	100
GA253	14	155	+/-30	+/-22	+/-20	+/-10	105	95	100	100
GA254	15	160	+/-30	+/-22	+/-20	+/-10	105	95	100	100

I modelli GA252, GA253 e GA254 non sono adatti per impiego su strada pubblica
The models GA252, GA253 and GA254 cannot be used on pubblic roads
Die Modelle GA252, GA253 und GA254 sind nicht einsetzbar auf öffentlichen Straßen
Les crochets GA252, GA 253 et GA 254 ne sont pas homologués pour une utilisation sur routes ouvertes
Модели GA252 и GA253 GA254 не предназначены для эксплуатации на дорогах общего пользования

V.ORLANDI
SISTEMI DI TRAINO

GA 25

Ricambi - Spare parts
Ersatzteile - Pièces de rechange
Запчасти

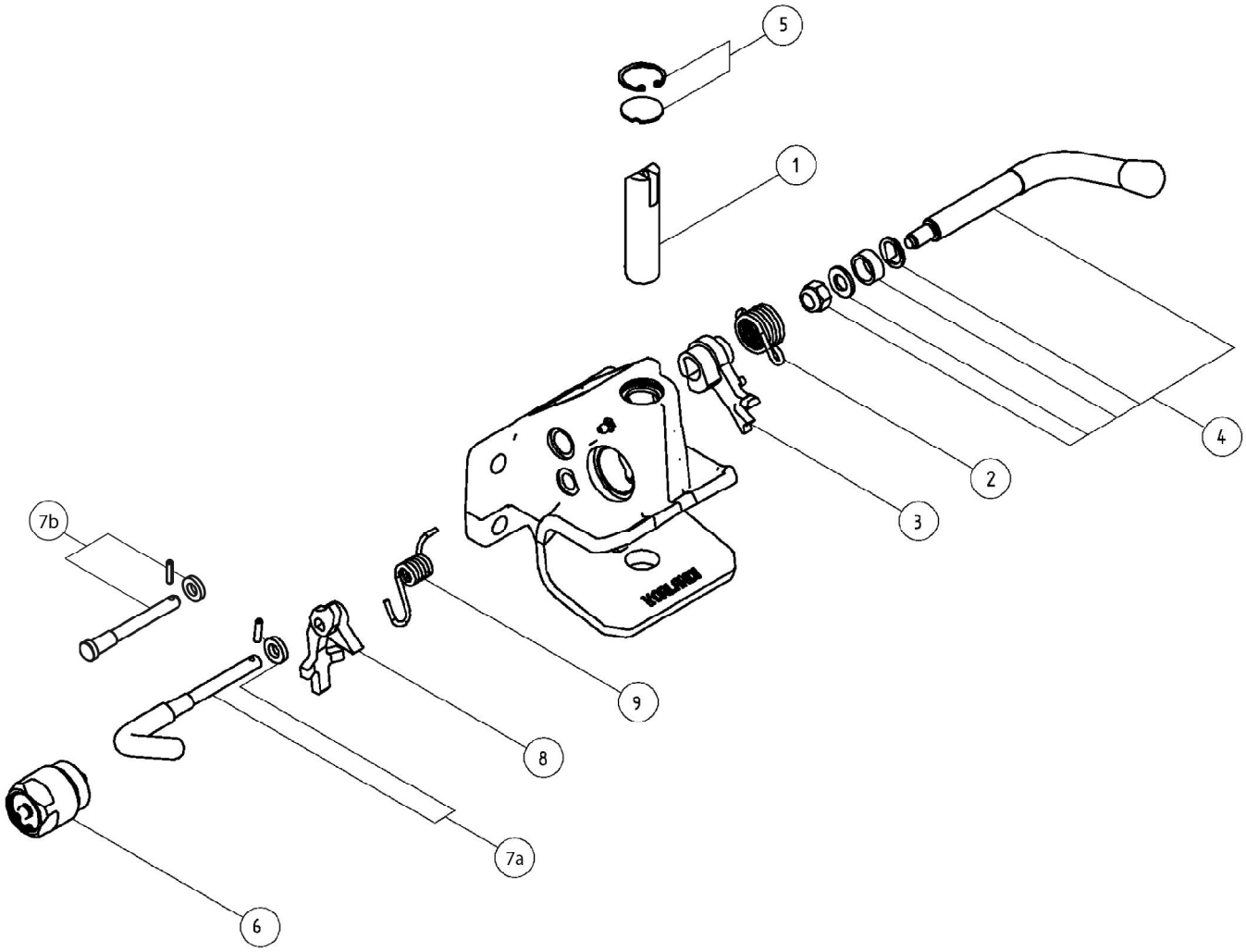

POS.	Tutti i tipi All types Alle Typen Tous les types Все типы	GA 250	GA 251	GA 252	GA 253	GA 254
1	RG00399					
2	RG00389					
3	RG00390					
4	RG00391					
5		RG00405	RG00405	RG00392	RG00392	RG00392
6		RG00531	RG00531			
7a		RG00393	RG00393	RG00393	RG00393	
7b						RG00483
8	RG00394					
9	RG00395					

1990 227 D

GA 38

Ganci automatici
Automatic couplings
Automatische Anhängekupplungen
Crochets automatiques
Автоматические крюки

Per occhioni - For drawbar eyes Für Zugösen - Pour anneaux Для сцепр	ø **40**	DIN 74054

Dati tecnici - Technical data - Technische Daten - Données techniques - Технические данные

Codice Article number Artikelnummer Code article Код	Flangia Hole pattern Lochbild Entraxe Фланец AxB mm	Valore D D-Value D-Wert Valeur D Величина D kN	Valore Dc Dc-Value Dc-Wert Valeur Dc Величина Dc kN	Massa S S-Load S-Last Masse S Масса S kg	Valore V V-Value V-Wert Valeur V Величина V kN	Peso Weight Gewicht Poids Вес kg	ECE R55.01	
							Classe Class Klasse Classe Класс	Omologazione Homologation Genehmigung Homologation Сертификация
GA380A0 GA380B0	120x55	30	30	350	18	5,8	S	E11 00-3282
GA382A0 GA382B0	83x56	30	30	350	18	5,8	S	E11 00-3281
GA384A0 GA384B0	83x56	30	30	350	18	5,8	S	E11 00-3281

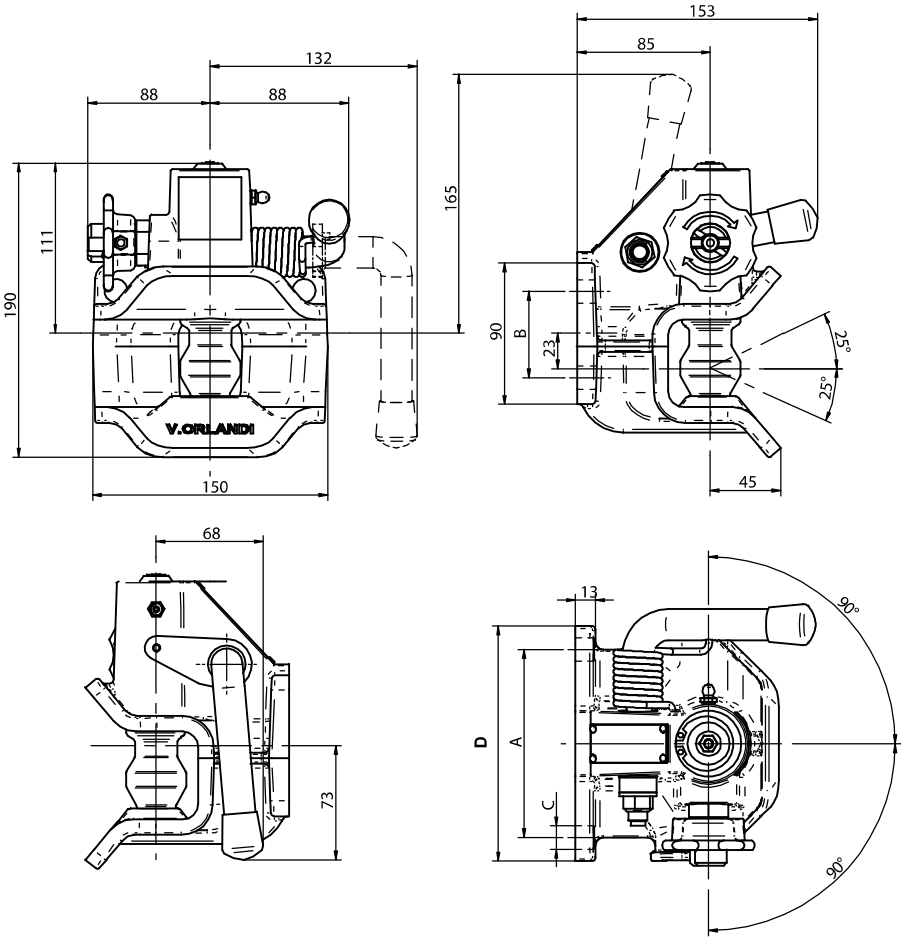

	C (mm)	D (mm)
GA380	15	150
GA382	10.5	150
GA384	10.5	110

1990 144 D

GA 38

Ricambi - Spare parts
Ersatzteile - Pièces de rechange
Запчасти

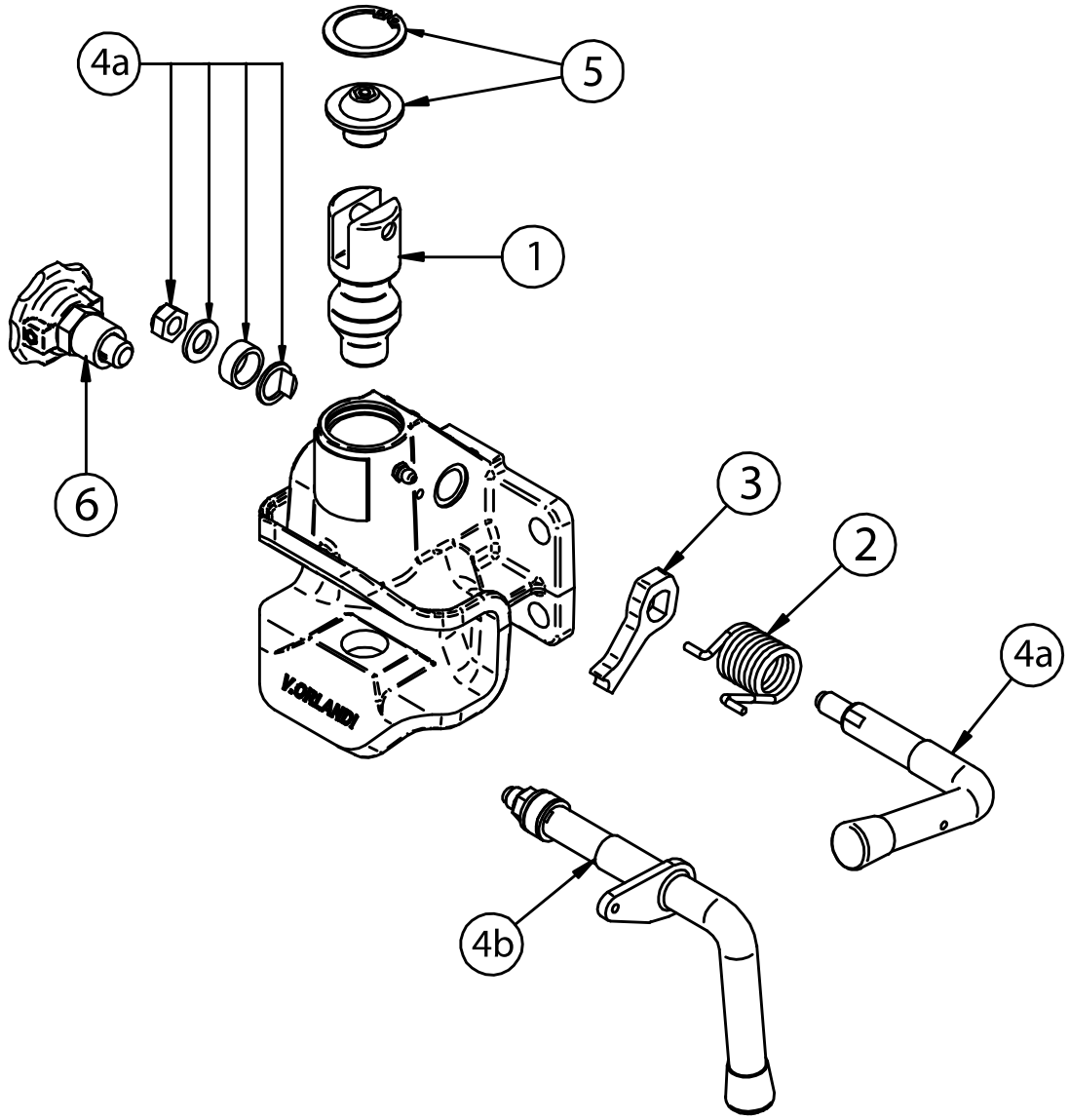

POS.	Codice Article number Artikelnummer Code article Код
1	RG00254
2	RG00255
3	RG00256
4a	RG00257
4b	RG00555
5	RG00258
6	RG00335

1990 143 C

DE 70

Ganci a sfera
Ball hitches
Kupplungskugeln
Rotules
Круглые крюки

Per occhioni - For drawbar eyes
Für Zugösen - Pour anneaux
Для серег

B 50, ø50	94 / 20 / CE
ø40	DIN 74054
ø45T, ø76T	ECE R55-01

Dati tecnici - Technical data - Technische Daten - Données techniques - Технические данные

Codice Article number Artikelnummer Code article Код	Flangia Hole pattern Lochbild Entraxe Фланец mm	Valore D/Dc sulla sfera D/Dc-Value on the ball D/Dc-Wert auf der Kugel Valeur D/Dc sur la rotule Значения D/Dc на сфере kN	Valore D/Dc sul sul perno Dc-Value on the coupling Dc-Wert auf der Kupplung Valeur D/Dc sur la broche Значении D/Dc на крюке kN	Massa S S-Load S-Last Masse S Масса S kg	Peso Weight Gewicht Poids Вес kg	Classe Class Klasse Classe Класс	94 / 20 / CE Omologazione Homologation Genehmigung Homologation Сертификация	ECE R55-01 Omologazione Homologation Genehmigung Homologation Сертификация
DE00702	90	10,3	17,2	120	3,1	S	e2 00 03040	-
DE00704	83x56	10,3	17,2	120	3,1	S	e2 00 03040	-
DE01702	90	23	23	150	3,4	S	-	55R 011 0609

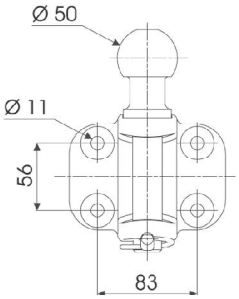

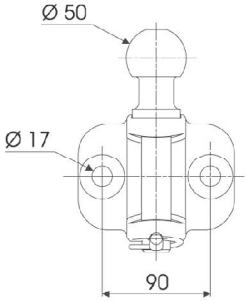

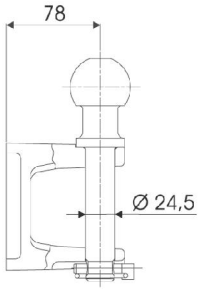

1990 228 C

DE 71

Ganci a sfera
Ball hitches
Kupplungskugeln
Crochets mixtes
Круглые крюки

Per occhioni - For drawbar eyes
Für Zugösen - Pour anneaux
Для серег

B 50	94 / 20 / CE
ø 76 T	ECE R55-01

Dati tecnici - Technical data - Technische Daten - Données techniques - Технические данные

Codice Article number Artikelnummer Code article Код	Flangia Hole pattern Lochbild Entraxe Фланец mm	Valore D D-Value D-Wert Valeur D Величина D kN	Valore Dc Dc-Value Dc-Wert Valeur Dc Величина Dc kN	Massa S S-Load S-Last Masse S Масса S kg	Peso Weight Gewicht Poids Вес kg	Classe Class Klasse Classe Класс	ECE R55-01 Omologazione Homologation Genehmigung Homologation Сертификация
DE00710	83x56	28	28	330	5,5	S	E3 01-3014
DE00711	90	28	28	330	5,5	S	E3 01-3015
DE00712	90x40	28	28	330	5,5	S	E3 01-3042

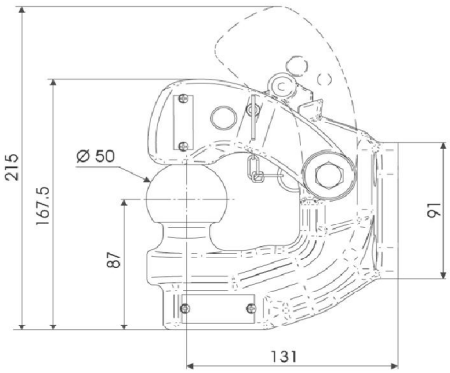

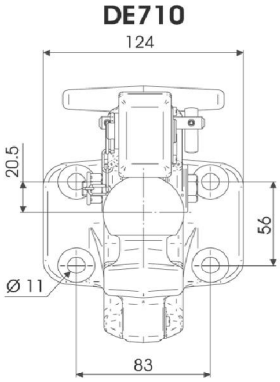

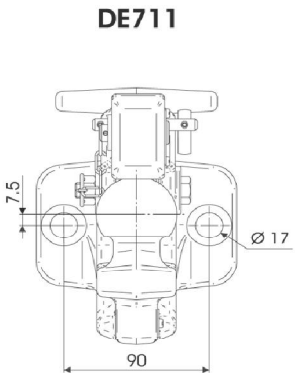

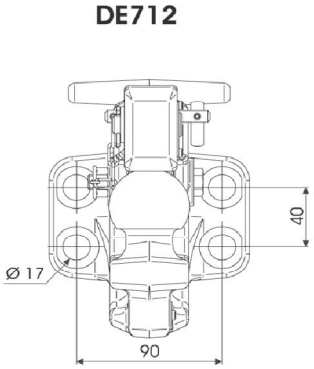

DE 72

Ganci a sfera
Ball hitches
Kupplungskugeln
Rotules
Круглые крюки

Per occhioni - For drawbar eyes
Für Zugösen - Pour anneaux
Для серег

B 50 94 / 20 / CE

Dati tecnici - Technical data - Technische Daten - Données techniques - Технические данные

Codice Article number Artikelnummer Code article Код	Flangia Hole pattern Lochbild Entraxe Фланец mm	Valore D D-Value D-Wert Valeur D Величина D kN	Massa S S-Load S-Last Masse S Масса S kg	Peso Weight Gewicht Poids Вес kg	Classe Class Klasse Classe Класс	ECE R55-01 Omologazione Homologation Genehmigung Homologation Сертификация
DE00713	90	18	120	2	A50-X	E11 01-7665
DE71301	90	23	280	2		E11 01-0533

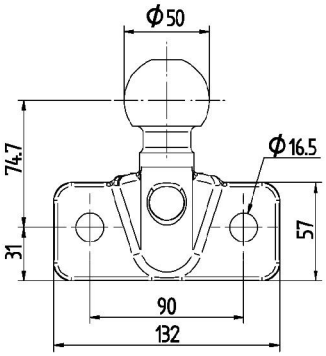

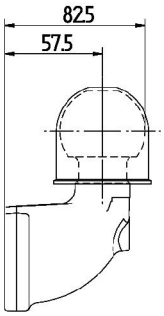

DEDALO

Ganci a sfera
Ball hitches
Kupplungskugeln
Rotules
Круглые крюки

Per occhioni - For drawbar eyes
Für Zugösen - Pour anneaux
Для серег

B 50 94 / 20 / CE

Dati tecnici - Technical data - Technische Daten - Données techniques - Технические данные

Codice Article number Artikelnummer Code article Код	Flangia Hole pattern Lochbild Entraxe Фланец mm	Peso rimorchiabile Total trailer weight Anhängelast Capacitè de traction Буксируемый вес t	Carico statico Static load Statische Stützlast Chargé statique Статическая нагрузка kg	Peso Weight Gewicht Poids Вес kg	Valore D D-Value D-Wert Valeur D kN	CUNA CAT	CUNA DGM	Classe Class Klasse Classe Класс	94 / 20 / CE	ECE R55-01
DE00200	100x60	3.5	200	3.5	-	II	48279	-	-	-
DE00400	85x45	3.5	200	3.5	-	II	48279	-	-	-
DE00510	83x56	3.5	250	3.5	23	-	-	A50-X	e11 00 - 0533	E11 01-0533
DE00600	120x55	3.5	330	3.5	28	-	-	A50-X	e3 00 - 1541	-

Codice - Article number- Код Artikelnummer - Code article	A (mm)	B (mm)	C (mm)	D (mm)	E (mm)	F (mm)
DE00200	100	60	15	39	150	100
DE00400	85	45	15	46,5	150	100
DE00510	83	56	11	41	113	95
DE00600	120	55	15	41,5	150	100

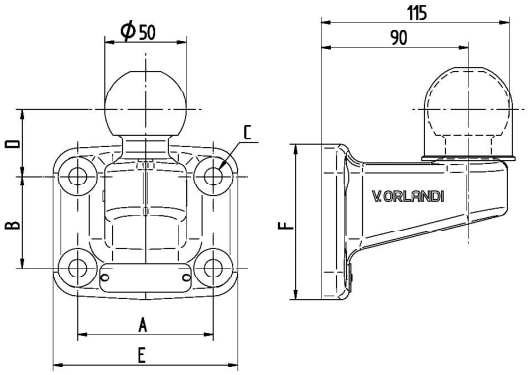

1990 228 C

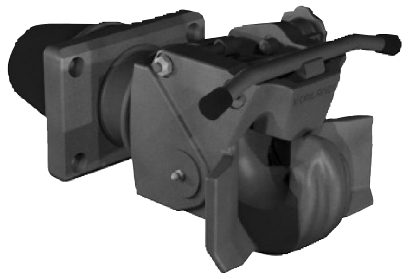

UN 96

Ganci ad uncino
Pintle hooks
Hakenkupplungen
Crochets d'attelage
Изогнутые крюки

Per occhioni - For drawbar eyes Für Zugösen - Pour anneaux Для серег	Ø 76 T	ECE R55-01

Dati tecnici - Technical data - Technische Daten - Données techniques - Технические данные

Codice Article number Artikelnummer Code article Код	Flangia Hole pattern Lochbild Entraxe Фланец mm	Valore D D-Value D-Wert Valeur D Величина D kN	Valore Dc Dc-Value Dc-Wert Valeur Dc Величина Dc kN	Massa S S-Load S-Last Masse S Масса S kg	Valore V V-Value V-Wert Valeur V Величина V kN	Peso Weight Gewicht Poids Вес kg	ECE R55-01	
							Classe Class Klasse Classe Класс	Omologazione Homologation Genehmigung Homologation Сертификация
UN96300	120x55	70	54	700	18	23	KA1	55R - 01 3004
UN96400	140x80	100	70	900	25	28	KA2	55R - 01 3003
UN96600	160x100	190	103	1500	50	38	KA3	55R - 01 3002

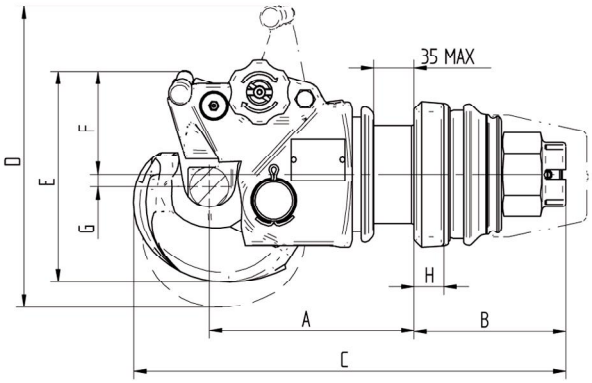

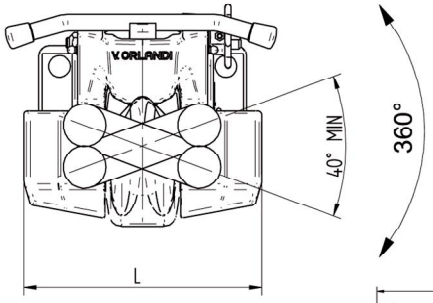

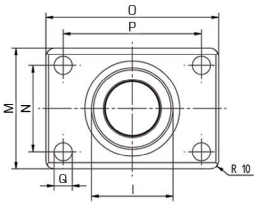

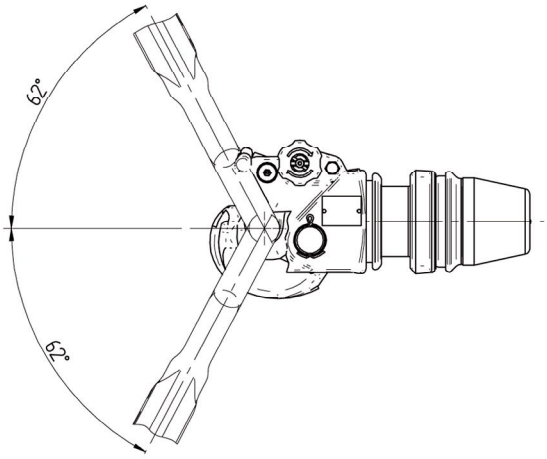

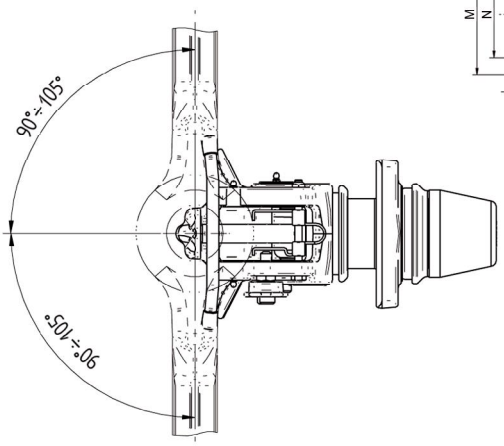

1990 200 F

Codice Article number Artikelnummer Code article Код	A (mm)	B (mm)	C (mm)	D (mm)	E (mm)	F (mm)	G (mm)	H (mm)	L (mm)	M (mm)	N (mm)	O (mm)	P (mm)	Q (mm)
UN 963 00	184	160	410	258	186	93	13	20	190	90	55	155	120	15
UN 964 00	179	165	410	258	186	93	13	20	190	120	80	180	140	17
UN 966 00	197	145	415	301	204	100	10	29	229	140	100	200	160	21

UN 96

Ricambi - Spare parts
Ersatzteile - Pièces de rechange
Запчасти

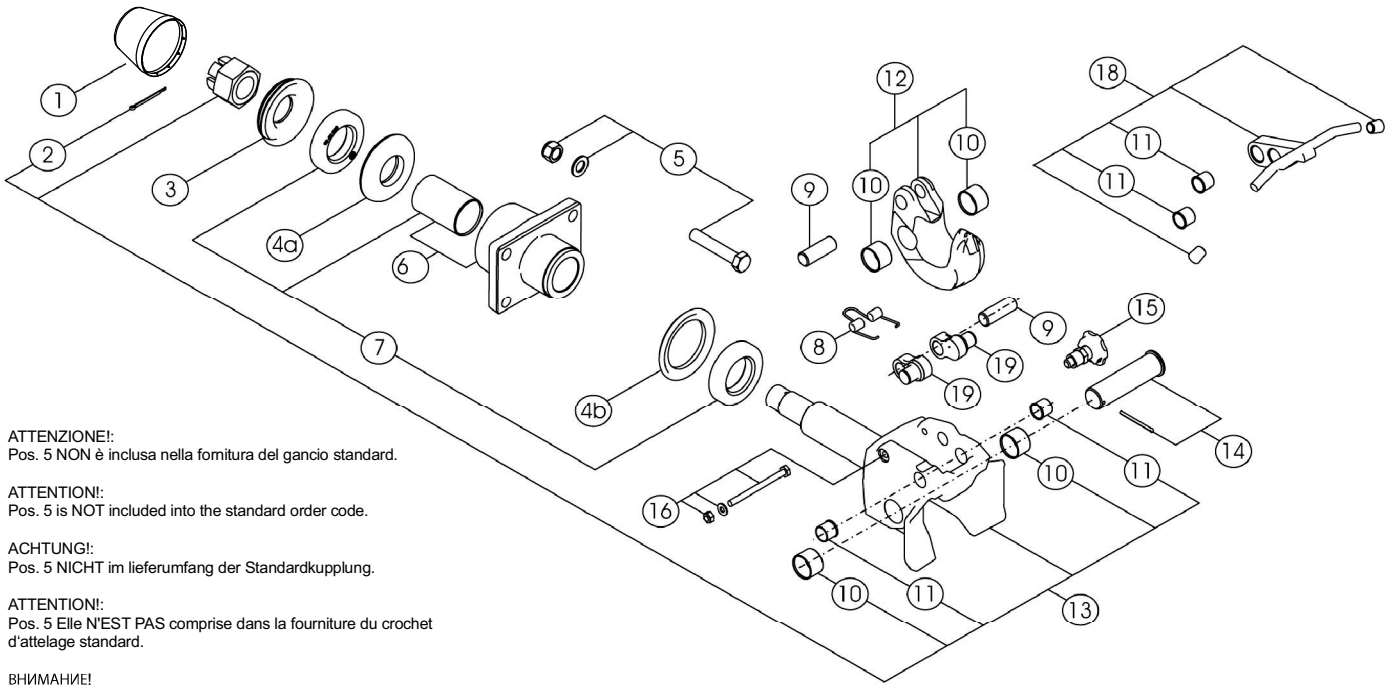

ATTENZIONE!:
Pos. 5 NON è inclusa nella fornitura del gancio standard.

ATTENTION!:
Pos. 5 is NOT included into the standard order code.

ACHTUNG!:
Pos. 5 NICHT im lieferumfang der Standardkupplung.

ATTENTION!:
Pos. 5 Elle N'EST PAS comprise dans la fourniture du crochet d'attelage standard.

ВНИМАНИЕ!
Поз. 5 не входит в стандартный код заказа

POS.	Tutti i tipi All types Alle Typen Tous les types Все типы	UN 963	UN 964	UN 966
1	RG00603			
2	RG00064			
3		RG00076	RG00175	RG00622
4a		on demand		
4b		RG00216	RG00189	RG00173
5		RG00130	RG00131	RG00132
6		on demand	on demand	RG00617
7		RG00217	RG00183	RG00618
8		RG00471	RG00471	RG00339
9		RG00472	RG00472	RG00331
10		RG00473	RG00473	RG00332
11		RG00474	RG00474	RG00333
12		RG00475	RG00475	RG00341
13		RG00647	RG00647	RG00646
14		RG00476	RG00476	RG00334
15	RG00335			
16		RG00477	RG00477	RG00336
18		RG00478	RG00478	RG00345
19		RG00479	RG00479	RG00337

1990 199 G

UN 761

Ganci ad uncino
Pintle hooks
Hakenkupplungen
Crochet tournant
Изогнутые крюки

Per occhioni - For drawbar eyes
Für Zugösen - Pour anneaux
Для серег

ø 76 T | ECE R55-01

Dati tecnici - Technical data - Technische Daten - Données techniques - Технические данные

Codice Article number Artikelnummer Code article Код	Flangia Hole pattern Lochbild Entraxe Фланец mm	Valore D D-Value D-Wert Valeur D Величина D kN	Valore Dc Dc-Value Dc-Wert Valeur Dc Величина Dc kN	Massa S S-Load S-Last Masse S Масса S kg	Valore V V-Value V-Wert Valeur V Величина V kN	Peso Weight Gewicht Poids Вес kg	ECE R55-01	
							Classe Class Klasse Classe Класс	Omologazione Homologation Genehmigung Homologation Сертификация
UN76100	83x56	27	21	350	15	15	K3	E3 01-3005

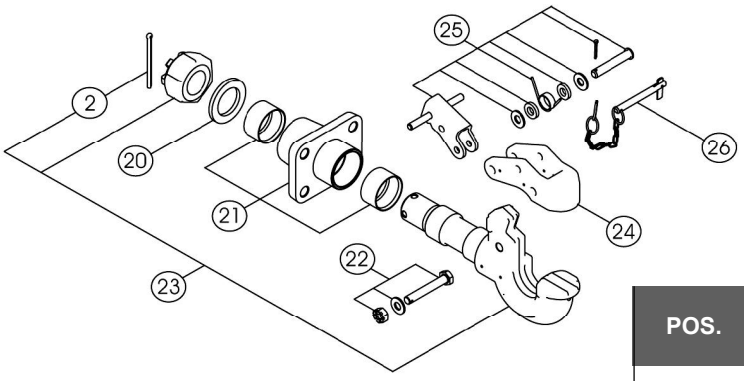

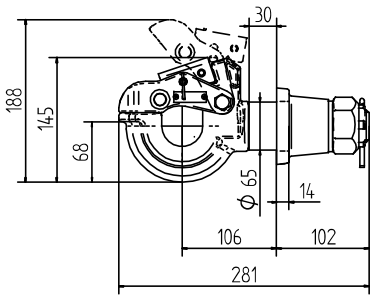

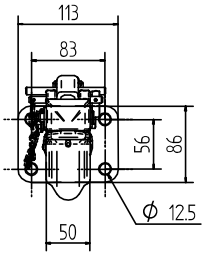

POS.	Codice Article number Artikelnummer Numéro d'ordre Код	POS.	Codice Article number Artikelnummer Numéro d'ordre Код
2	RG00369	23	RG00348
20	RO00011	24	RG00349
21	RG00346	25	RG00350
22	RG00347	26	RG00351

UN 45

Ganci ad uncino
Pintle hooks
Hakenkupplungen
Crochet fixe
Изогнутые крюки

Per occhioni - For drawbar eyes
Für Zugösen - Pour anneaux
Для серег

ø 76 T ECE R55-01
ø 45 T CUNA NC 138-4

Dati tecnici - Technical data - Technische Daten - Données techniques - Технические данные

Codice Article number Artikelnummer Code article Код	Flangia Hole pattern Lochbild Entraxe Фланец mm	Valore D D-Value D-Wert Valeur D Величина D kN	Valore Dc Dc-Value Dc-Wert Valeur Dc Величина Dc kN	Massa S S-Load S-Last Masse S Масса S kg	Peso Weight Gewicht Poids Вес kg	94 / 20 / CE	
						Classe Class Klasse Classe Класс	Omologazione Homologation Genehmigung Homologation Сертификация
UN45000	83x56	31	31	340	3,5	S	8113
UN45100	90	31	31	340	3,5	S	8113

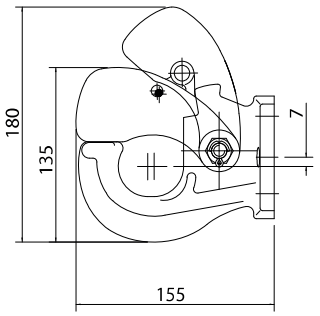

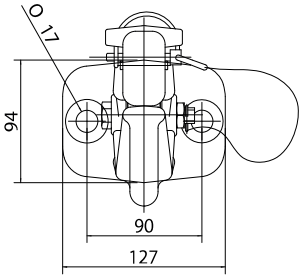

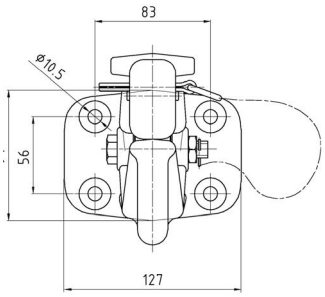

1990 069 D

ULPYO

Ganci ad uncino
Pintle hooks
Hakenkupplungen
Crochet fixe
Изогнутые крюки

Per occhioni - For drawbar eyes Für Zugösen - Pour anneaux Для серег	**ø 76 T**	ECE R55-01
	ø 45 T	CUNA NC 138-4

Dati tecnici - Technical data - Technische Daten - Données techniques- Технические данные

Codice Article number Artikelnummer Code article Тип	Flangia Hole pattern Lochbild Entraxe Фланец mm	Peso rimorchiabile Total trailer weight Anhängelast Capacitè de traction Буксируемый вес t	Carico statico Static load Statische Stützlast Chargé statique Статическая нагрузка kg	Peso Weight Gewicht Poids Вес kg	CUNA NC 138-40	
					CAT.	DGM
UN00100	83x56	3.5	200	5.5	II	47798
UN00200	68x70	3.5	200	5.5	II	47798
UN00300	100x60	3.5	200	5.5	II	47798
UN00400	120x55	3.5	200	5.5	II	47798
UN00500	85x45	3.5	200	5.5	II	47798

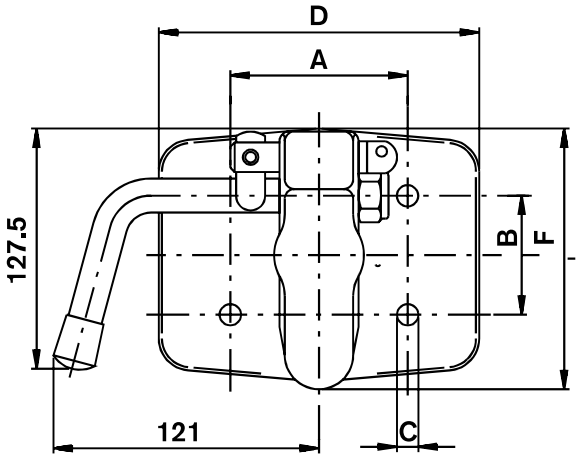

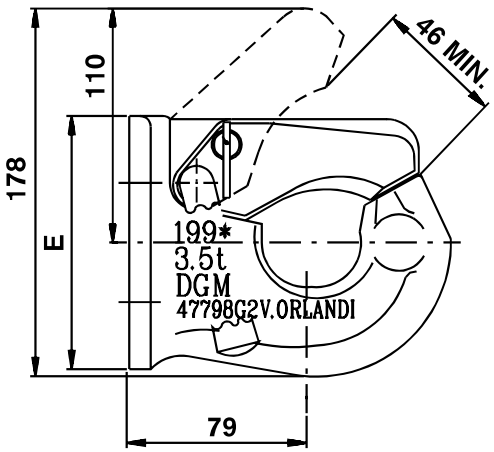

1990 069 D

	A (mm)	B (mm)	C (mm)	D (mm)	E (mm)	F (mm)
UN00100	83	56	11	150	119	122.5
UN00200	68	70	13	100	106	121
UN00300	100	60	15	150	119	122.5
UN00400	120	55	15	150	119	122.5
UN00500	85	45	15	150	119	122.5

EH 524 PACIFIC

Ganci automatici
Automatic couplings
Vollautomatische Anhängekupplungen
Crochets automatiques
Автоматические крюки

Per occhioni - For drawbar eyes Für Zugösen - Pour anneaux Для серег	ø **50**	CRN

Dati tecnici - Technical data - Technische Daten - Données techniques - Технические данные

Codice Article number Artikelnummer Code article Код	Flangia Hole pattern Lochbild Entraxe Фланец mm	Valore D D-Value D-Wert Valeur D Величина D kN	Peso Weight Gewicht Poids Вес kg	CRN Omologazione Homologation Genehmigung Homologation Сертификация
EH 524B0	160x100	220	52	37743

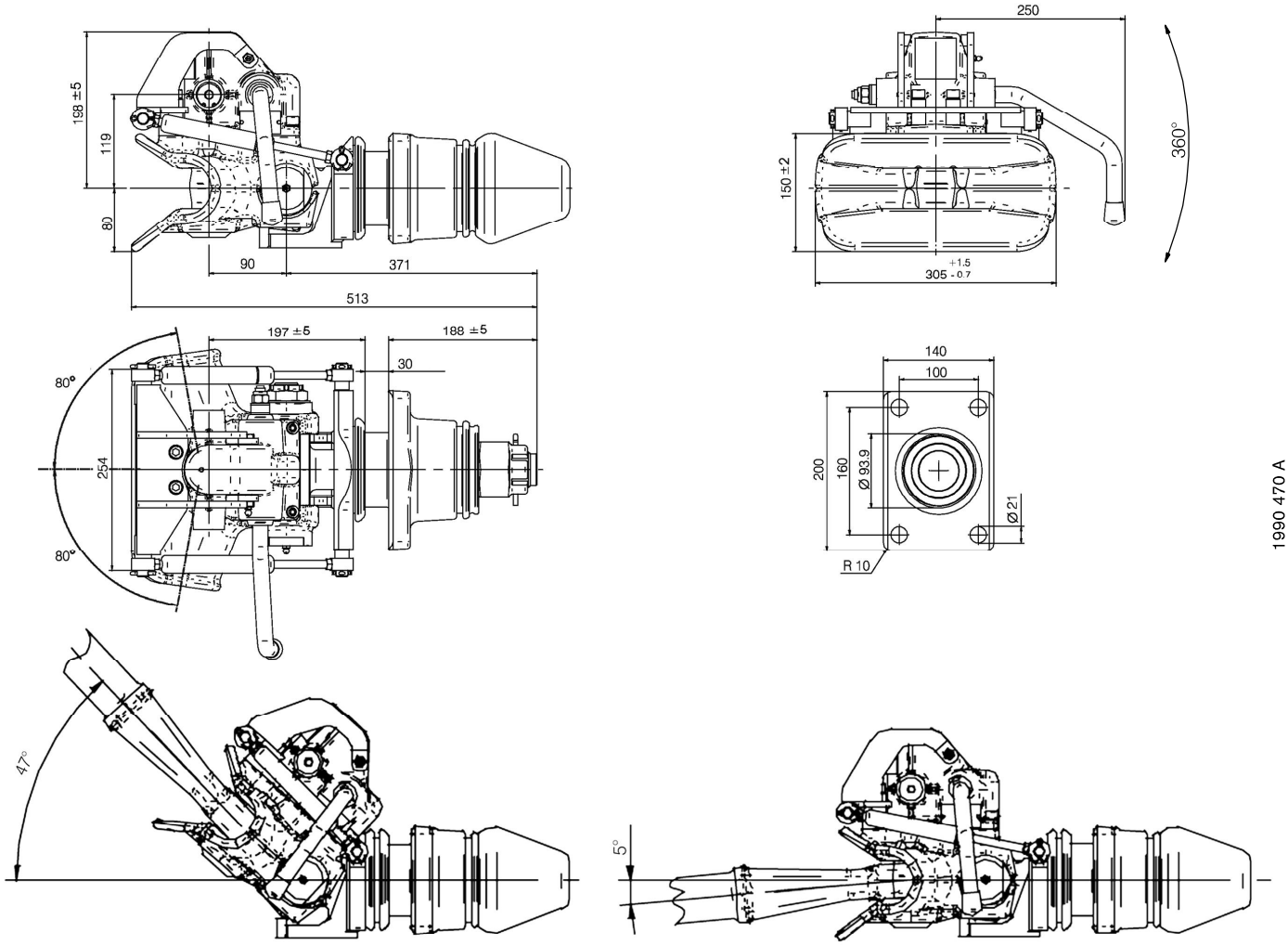

1990 470 A

EH 524

Ricambi - Spare parts
Ersatzteile - Pièces de rechange
Запчасти

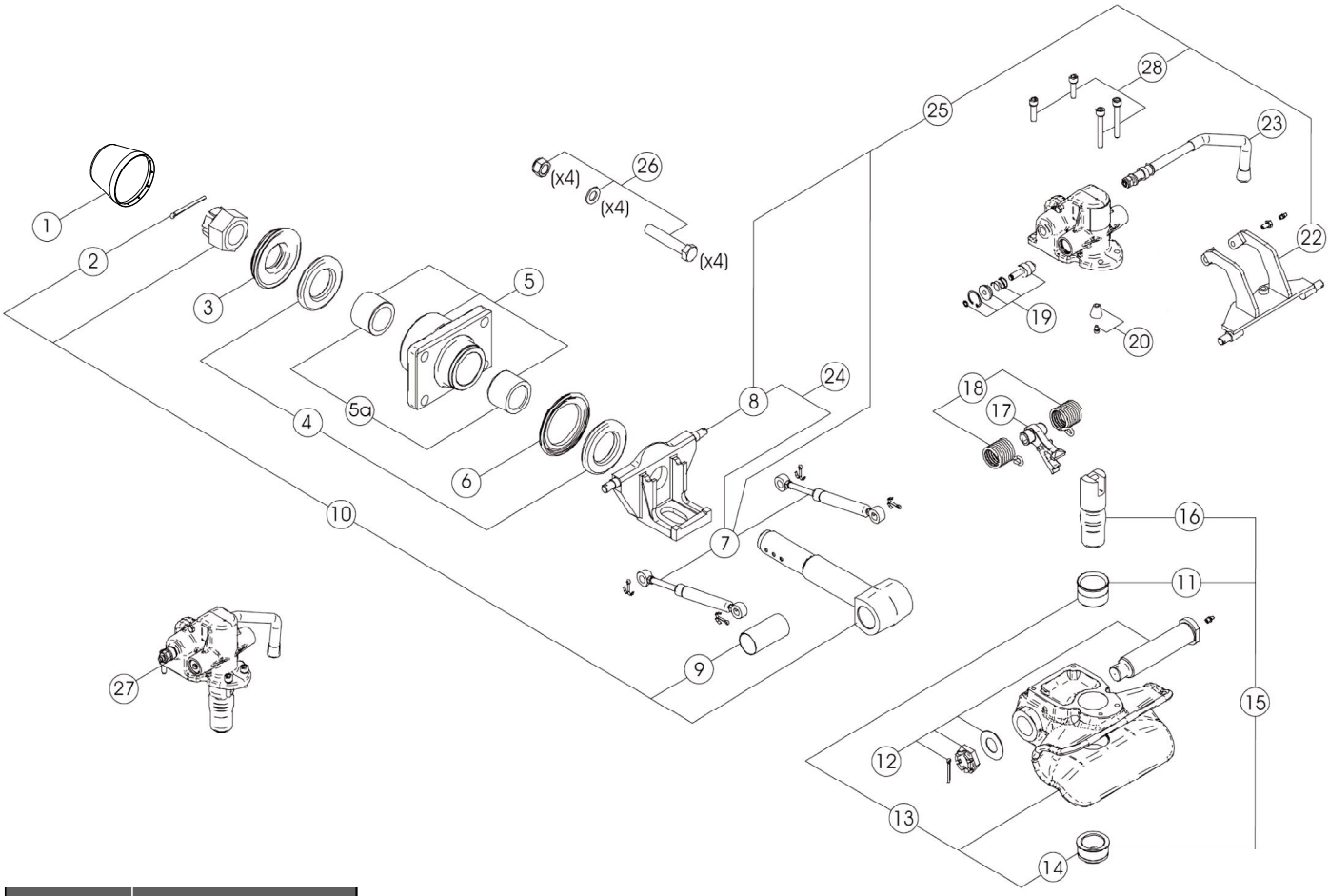

POS.	EH524
1	RG00603
2	RG00064
3	RG00175
4	RG00528
5	RG00434
5a	RG00435
6	RG00173
7	RG00366
8	RG00551
9	RG00526
10	RG00525
11	RG00088
12	RG00002
13	RG00243
14	RG00236
15	RG00232
16	RG00231
17	RG00298
18	RG00178
19	RG00181
20	RG00091
22	RG00367
23	RG00187
24	RG00552
25	RG00553
26	RG00132
27	RG00229
28	RG00368

ATTENZIONE!:
Pos. 26 NON è inclusa nella fornitura
del gancio standard.

ATTENTION!:
Pos. 26 is NOT included into the standard order code.

ACHTUNG!:
Pos. 26 NICHT im lieferumfang der Standardkupplung.

ATTENTION!:
Pos. 26 Elle N'EST PAS comprise dans la fourniture du crochet d'attelage standard.

ВНИМАНИЕ!
Поз. 26 не входит в стандартный код заказа

RG00552

Upgrade kit EH523 to EH524

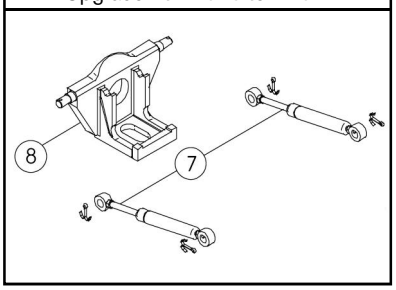

1990 471 A

GS 900

Gancio trasporto vetture
Car transporter drawbar coupling
Autotransporterkupplung
Crochet d'attelage special pour portes voitures
Крюки для перевозки автомобилей

Dati tecnici - Technical data - Technische Daten - Données techniques - Технические данные

Codice Article number Artikelnummer Code article Код	Valore Dc Dc-Value Dc-Wert Valeur Dc Величина Dc kN	Valore V V-Value V-Wert Valeur V Величина V kN	Valore S S-Value S-Wert Valeur S Величина S kg	Peso Weight Gewicht Poids Вес Kg	ECE R55-01	
					Classe Class Klasse Classe Класс	Omologazione Homologation Genehmigung Homologation Сертификация
GS91100	145	110	1000	86	T	E11 01- 3791
		90	2500			

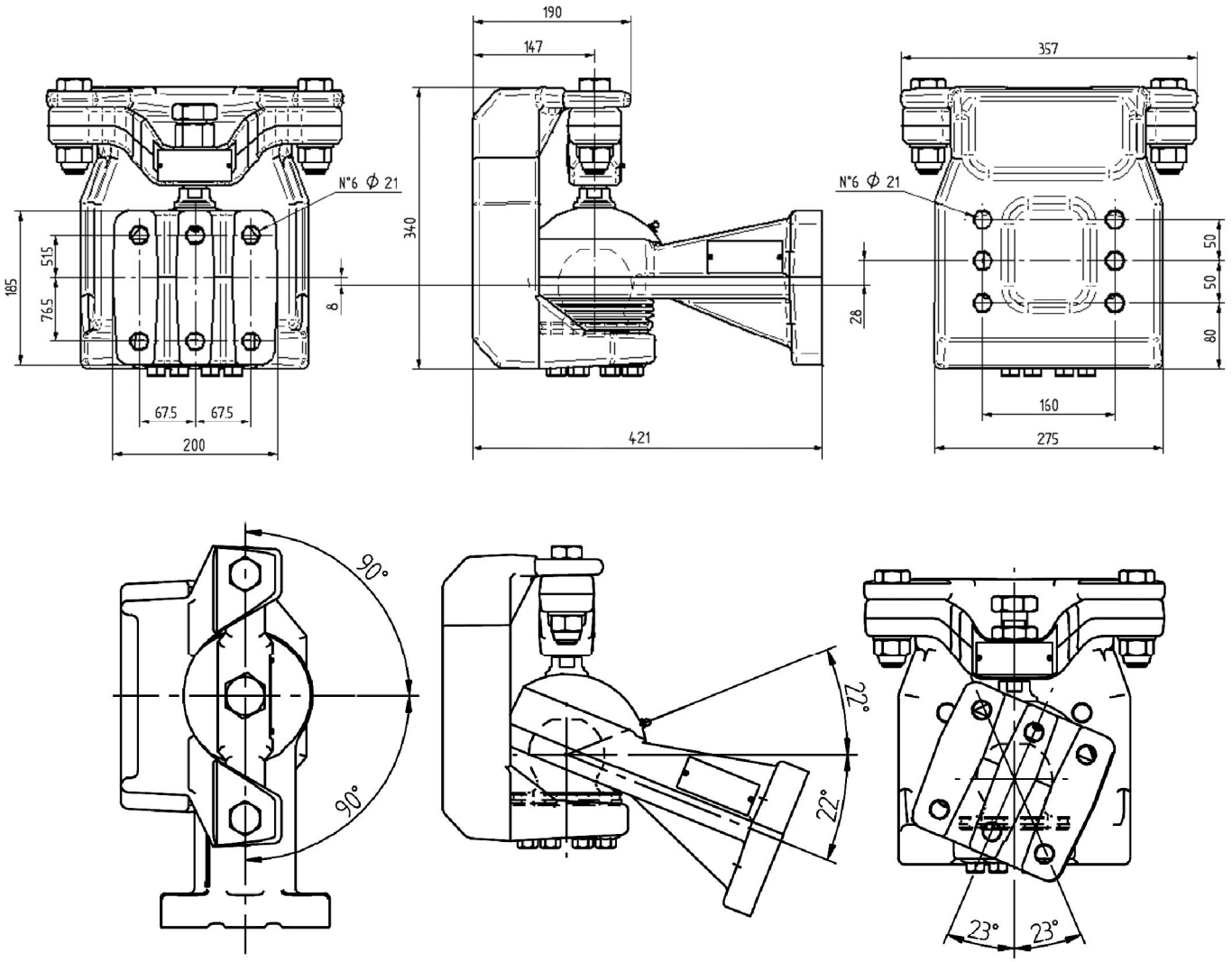

1990 223 B

GS 900

Ricambi - Spare parts
Ersatzteile - Pièces de rechange
Запчасти

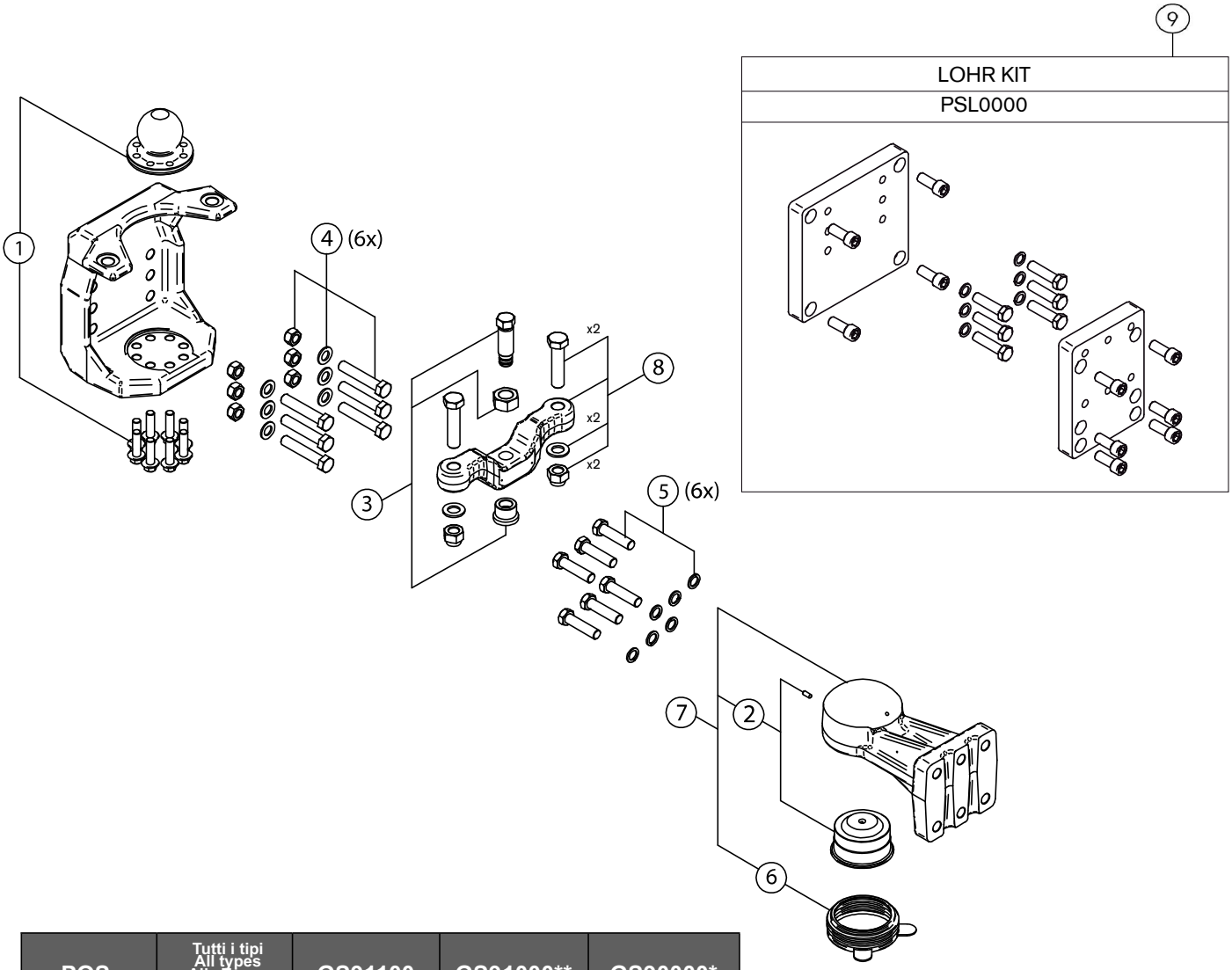

POS.	Tutti i tipi All types Alle Typen Tous les types Все типы	GS91100	GS91000**	GS90000*
1		RG000467	RG00467	RG00322
2	RG00323			
3		RG00468		
4	RG00325			
5	RG00326			
6	RG00327			
7		RG00439	RG00439	RG00439
8		RG00469		
3+8		RG00489	RG00489	RG00488
9	PSL0000			

***In produzione fino al 12/2005**
***In production till 12/2005**
***In Produktion bis 12/2005**
***En production jusqu'en 12/2005**
* В производстве до **12-2005** г.

****In produzione fino al 07/2007**
****In production till 07/2007**
****In Produktion bis 07/2007**
****En production jusqu'en 07/2007**
** В производстве до **07-2007** г.

HERCULES

Gancio per traini eccezionali
Trailer coupling for heavy weight transport
Anhängekupplung für Schwertransport
Crochet d'attelage pour transport lourd
Крюки для чрезвычайных типов буксирования

Per occhioni - For drawbar eyes Für Zugösen - Pour anneaux Для серег	ø ø **50/70**	CUNA NC 438-55 CRN

Dati tecnici - Technical data - Technische Daten - Données techniques - Технические данные

Codice Article number Artikelnummer Code article Код	Flangia Hole pattern Lochbild Entraxe Фланец mm	Peso rimorchiabile Total trailer weight Anhängelast Capacité de traction Вес двигателя t	Valore D D-Value D-Wert Valeur D Величина D kN	Peso Weight Gewicht Poids Вес kg	CUNA NC 138-55		CRN
					Classe Class Klasse Classe Класс	DGM	
TI00110	280x140	250	265	64	VII	DGM*3*0203-G7	46292
TI00210	280x140	500	460	100	VIII	DGM*3*0211-G8	46900

Attention: max speed 40Km/h

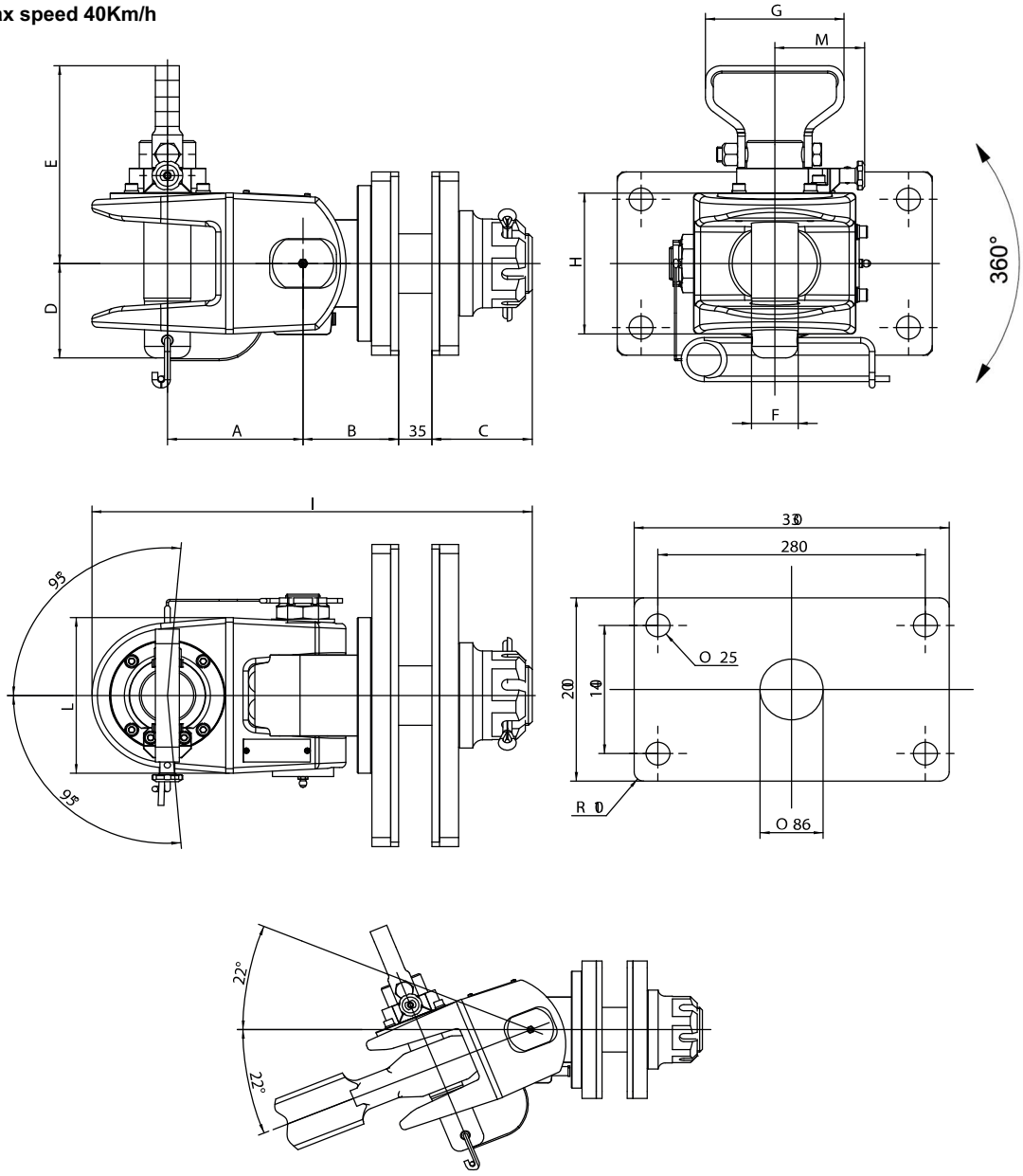

1990 519 A

	A (mm)	B (mm)	C (mm)	D (mm)	E (mm)	F (mm)	G (mm)	H (mm)	I (mm)	L (mm)	M (mm)
TI00110	142	100	105	103	216	ø 49	145	154	461	170	94
TI00210	160	134	121	120	232	ø 69	145	186	539	192	103

HERCULES

Ricambi - Spare parts
Ersatzteile - Pièces de rechange
Запчасти

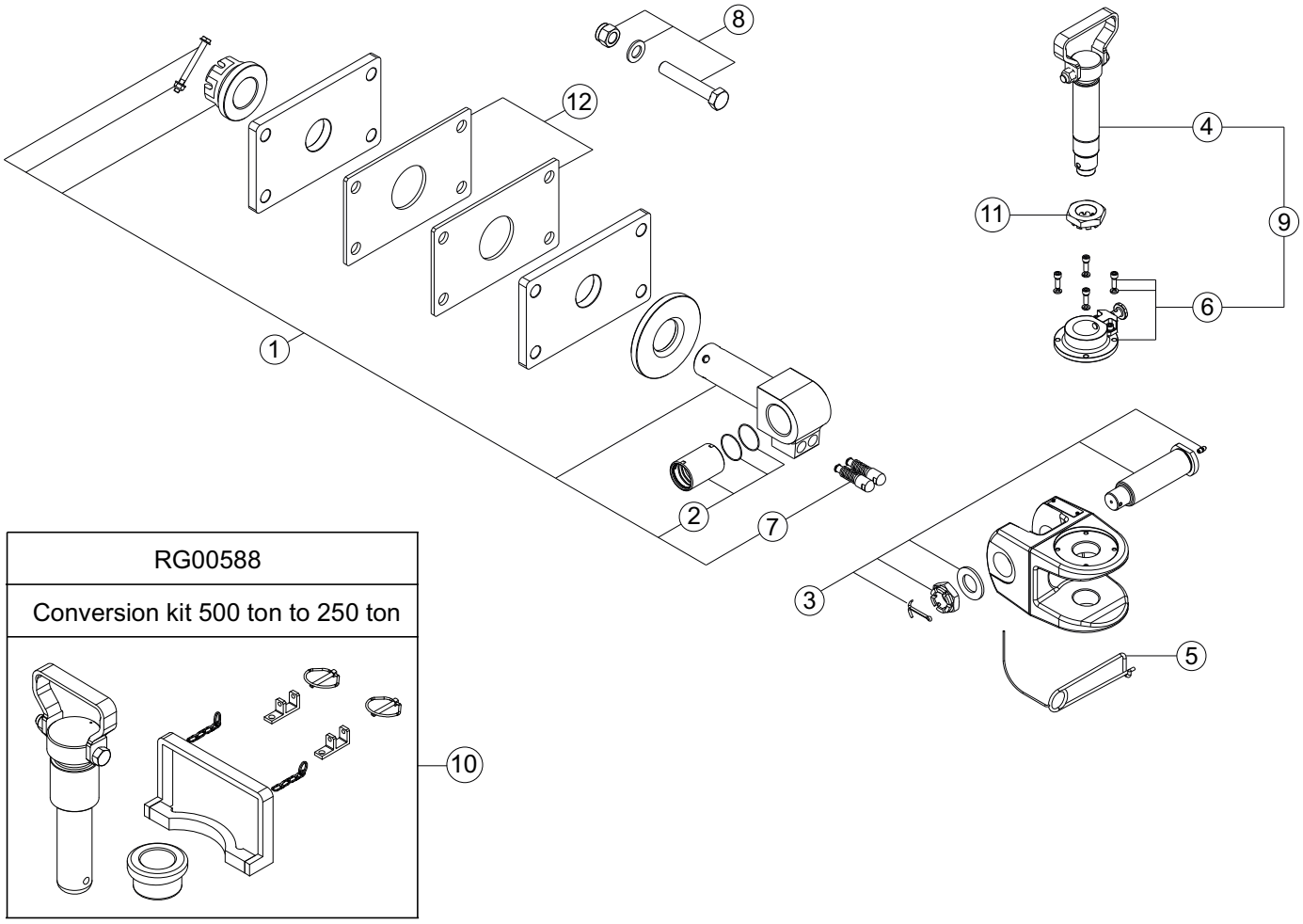

RG00588
Conversion kit 500 ton to 250 ton

1990 520 A

POS.	Codice - Article number - Artikelnummer - Code article - Код			
	TI00110*	TI00210*	TI00110	TI00210
1	RG00544	RG00545	RG00544	RG00545
2	RG00547	RG00548	RG00560	RG00652
3	RG00518	RG00522	RG00651	RG00653
4	RG00580	RG00581	RG00580	RG00581
5	RG00052	RG00052	RG00052	RG00052
6	RG00574	RG00575	RG00590	RG00591
7	RG00549	RG00550	RG00549	RG00550
8	RG00554	RG00554	RG00554	RG00554
9	RG00576	RG00577	RG00592	RG00593
10				RG00588
11			RG00660	RG00661
12	RG00659	RG00659	RG00659	RG00659

***In produzione fino al 04/2014**
***In production till 04/2014**
***In Produktion bis 04/2014**
***En production jusqu'en 04/2014**
*** В производстве до 04-2014 г.**

GM 10

Ganci di manovra
Towing couplings
Abschleppkupplungen
Chapes de remorquages
Крюки для маневрирования

Per occhioni - For drawbar eyes Für Zugösen - Pour anneaux Для сцепе	
ø 50	94 / 20 / CE
ø 40	DIN 74054
ø 45 T	ECE R55-01
ø 76 T	ECE R55-01

Dati tecnici - Technical data - Technische Daten - Données techniques - Технические данные

Codice Article number Artikelnummer Code article Код	Flangia Hole pattern Lochbild Entraxe Фланец AxB mm	Peso rimorchiabile Total trailer weight Anhängelast Capacité de traction Буксируемый вес t	Peso motrice Total weight of towing vehicle Gewicht des Zugfahrzeuges PTRA max. du véhicule tracteur Вес двигателя t	Peso Weight Gewicht Poids Вес kg
GM10300	120x55	25	50	4.2
GM10400	140x80	35	70	6
GM10500	160x100	50	120	7

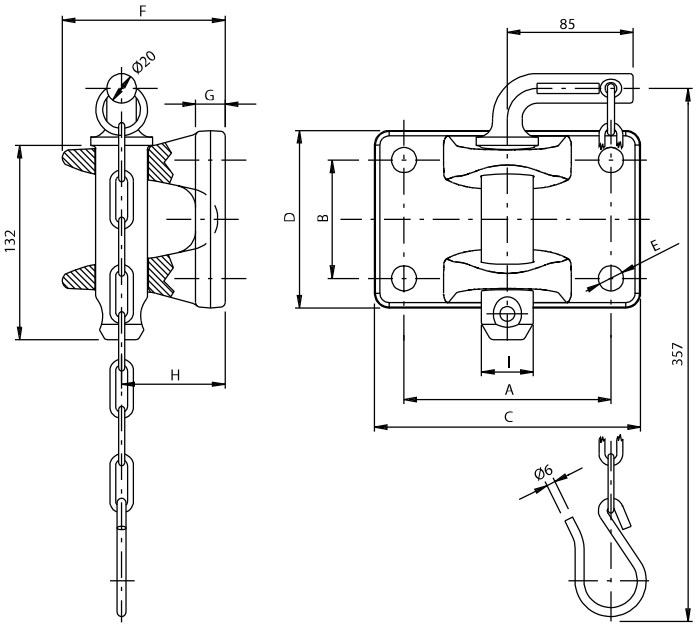

1990 064 C

	C (mm)	D (mm)	E (mm)	F (mm)	G (mm)	H (mm)	I (mm)
GM103	155	90	ø15	102	15	70	ø35
GM104	180	120	ø17	110	20	70	ø35
GM105	200	140	ø21	110	20	70	ø35

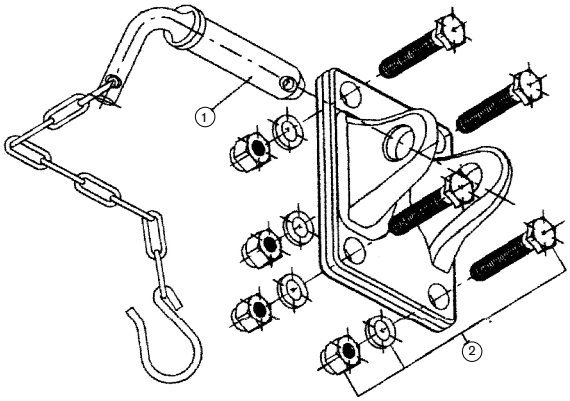

Ricambi - Spare parts
Ersatzteile - Pieces de rechange
Запасные части

POS.	GM 103	GM 104	GM 105
1	RG00219	RG00219	RG00219
2	RG00130	RG00131	RG00132

ATTENZIONE!:
Pos. 2 NON è inclusa nella fornitura del gancio standard.

ATTENTION!:
Pos. 2 is NOT included into the standard order code.

ACHTUNG!:
Pos. 2 NICHT in lieferung der Standardkupplung.

ATTENTION!:
Pos. 2 Elle N'EST PAS comprise dans la fourniture du crochet d'attelage standard.

ВНИМАНИЕ!
Поз. 2 не входит в стандартный код заказа

Tutti i ganci di manovra sono forniti senza targhetta di omologazione. Dimensioni principali e capacità di traino in accordo con le direttive 1999/58/CE e 96/64/CE.

All towing couplings are delivered without a type plate. Main dimensions and towing capacity in compliance with directives 1999/58/CE and 96/64/CE.

Alle Anhängekupplungen werden ohne Typenschild geliefert. Die wesentlichen Maße und Anhängelasten entsprechen den Direktiven 1999/58/CE und 96/64/CE.

Tous les attelages sont livrés sans plaque d'identification. Les dimensions principales et capacités de traction sont en accord avec les directives 1999/58/CE et 96/64/CE.

Все крюки для маневрирования поставляются без сертификационной таблички. Основные габариты и буксировочная мощность соответствуют директивам 1999/58/CE и 96/64/CE.

Kits Complementari Complementary Kits - Aufrüstsätze - Kits complementaires
Комплектующие детали

KIT APERTURA MECCANICA - MECHANICAL REMOTE OPENING -MECHANISCHE FERNBEDIENUNG
DISPOSITIF D'OUVERTURE À DISTANCE MECANIQUE - БЛОК МЕХАНИЧЕСКОГО ОТКРЫТИЯ

	Serie Series Serie Série Серия	Descrizione Description Beschreibung Description Описание	Applicabile ai ganci serie Applicable to couplings series Anwendbar auf Kupplungen Serie Applicable sur les crochets sèrie Устанавливается на крюках серии	Pagina Page Seite Page Страница
	CO017	Apertura meccanica a distanza Mechanical remote opening Mechanische Fernbedienung Ouverture déportée à câble Дистанционное механическое открытие	GA25	44
	CO018	Apertura meccanica a distanza Mechanical remote opening Mechanische Fernbedienung Ouverture déportée à câble Дистанционное механическое открытие	EH45 - EH50 - E50 - MV50 E520 - E525 - E550	45

KIT APERTURA PNEUMATICA - PNEUMATIC REMOTE OPENING -PNEUMATISCHE FERNBEDIENUNG
DISPOSITIF PNEUMATIQUE D'OUVERTURE DÉPORTÉE - БЛОК ПНЕВМАТИЧЕСКОГО ОТКРЫТИЯ

	CO014	Apertura pneumatica Pneumatic remote opening Pneumatische Fernbedienung Dispositif pneumatique d'ouverture déportée Пневматическое открытие	EH45 - EH50 - E50 MV50 - E57 - E520 - E525 - E550	47
	CO021	Apertura pneumatica "Linear" Pneumatic remote opening "Linear" Pneumatische Fernbedienung "Linear" Dispositif d'ouverture à distance pneumatique "Linear" Пневматическое открытие "Linear"	EH50 - E50 - MV50 - E57 E520 - E525 - E550	48
	CO022	Apertura pneumatica "Linear" Pneumatic remote opening "Linear" Pneumatische Fernbedienung "Linear" Dispositif d'ouverture à distance pneumatique "Linear" Пневматическое открытие "Linear"	E40	50

KIT SEGNALAZIONE IN CABINA - REMOTE INDICATORS - FERNANZEIGEN - INDICATEURS A DISTANCE
БЛОК СИГНАЛЬНЫХ УСТРОЙСТВ В КАБИНЕ

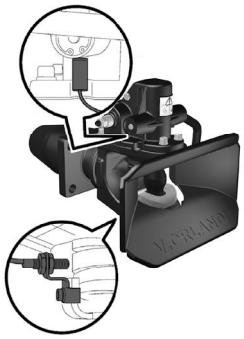	CO01600	Segnalazione apertura/chiusura + segnalazione limite di sterzata Open-close remote indicator + steering angle remote indicator Fernanzeige + Schwenkwinkelwarnanzeige Indicateur a distance d'ouverture du crochet + de limite de braquage Сигнализация открытия/закрытия + сигнализация ограничения поворота	E40 - E50 E520 - E525 - E550	51
	CO01601	Segnalazione apertura/chiusura Open-close remote indicator Fernanzeige Indicateur a distance d'ouverture du crochet Сигнализация открытия/закрытия	E40 - EH45 - EH50 - E50 - MV50 - E57 E520 - E525 - E550	51
	CO01602	Segnalazione limite di sterzata Steering angle remote indicator Schwenkwinkelwarnanzeige Indicateur a distance de limite de braquage Сигнализация ограничения поворота	E40 - E50 E520 - E525 - E550	51
	CO01603	Segnalazione apertura in cabina Open remote indicator Fernanzeige Indicateur a distance d'ouverture du crochet Сигнализация открытия/закрыти	E40 - EH45 - EH50 - E50 - MV50 - E57 E520 - E525 - E550	51
	CO01606	Segnalazione chiusura in cabina Close remote indicator Fernanzeige Indicateur a distance d'ouverture du crochet Сигнализация открытия/закрыти	E40 - EH45 - EH50 - E50 - MV50 - E57 E520 - E525 - E550	51

Kit CO017

Apertura meccanica a distanza per GA25
Mechanical remote opening for GA25
Mechanische Fernbedienung für GA25
Ouverture mecanique à distance pour GA25
Дистанционное механическое открытие для GA25

Dati tecnici - Technical data - Technische Daten - Données techniques - Технические данные

Codice Article number Artikelnummer Code article Код	L mm	Applicabile ai ganci serie Applicable to couplings series Anwendbar auf Kupplungen Serie Applicable sur les crochets sèrie Устанавливается на крюках серии
CO01700	2500	GA25
CO01701	1500	GA25
CO01702	2000	GA25
CO01703	3000	GA25
CO01704	4000	GA25
CO01705	1600	GA25

Dimensioni principali - Main dimensions - Hauptsächliche Dimensionen - Dimensions principales - Основные размеры

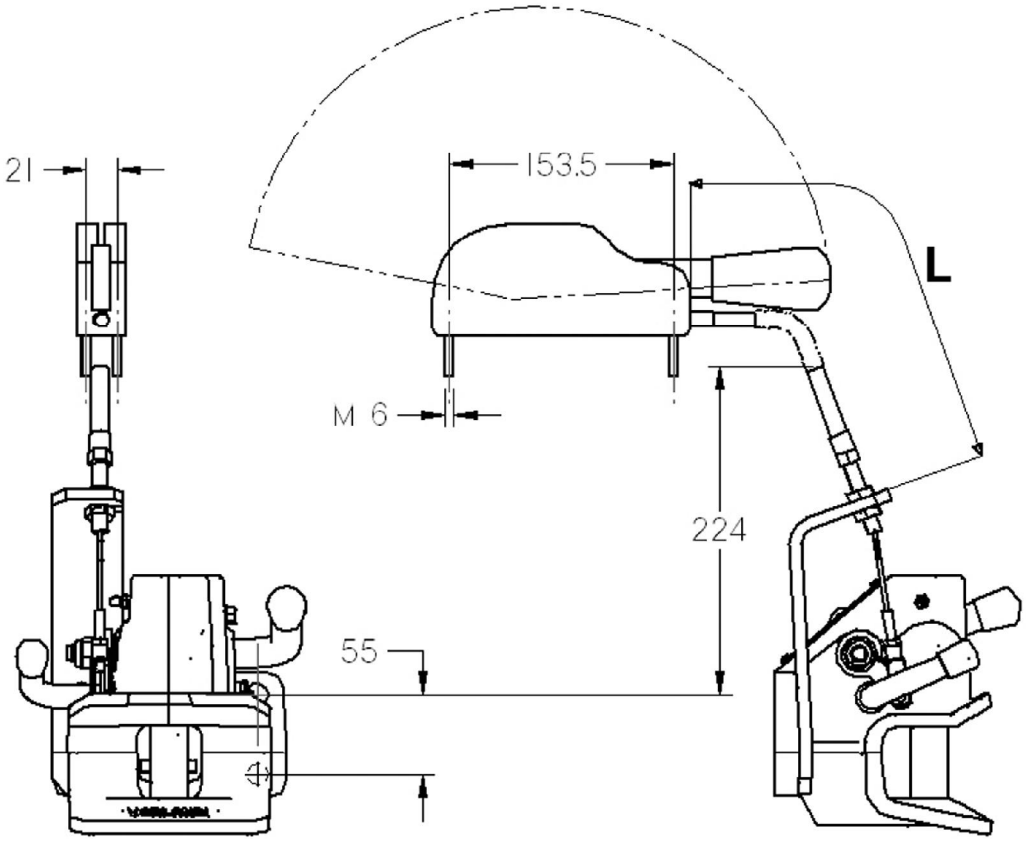

1990 300 B

Kit CO018

Apertura meccanica a distanza
Mechanical remote opening
Mechanische Fernbedienung
Ouverture déportée à câble
Дистанционное механическое открытие

Dati tecnici - Technical data - Technische Daten - Données techniques - Технические данные

Codice Article number Artikelnummer Code article Код	Applicabile ai ganci serie Applicable to couplings series Anwendbar auf Kupplungen Serie Applicable sur les crochets sèrie Устанавливается на крюках серии
CO01800	E50 - E525 - E520 - E550 - EH50 - MV50
CO01810	EH45

Dimensioni principali - Main dimensions - Hauptsächliche Dimensionen - Dimensions principales - Основные размеры

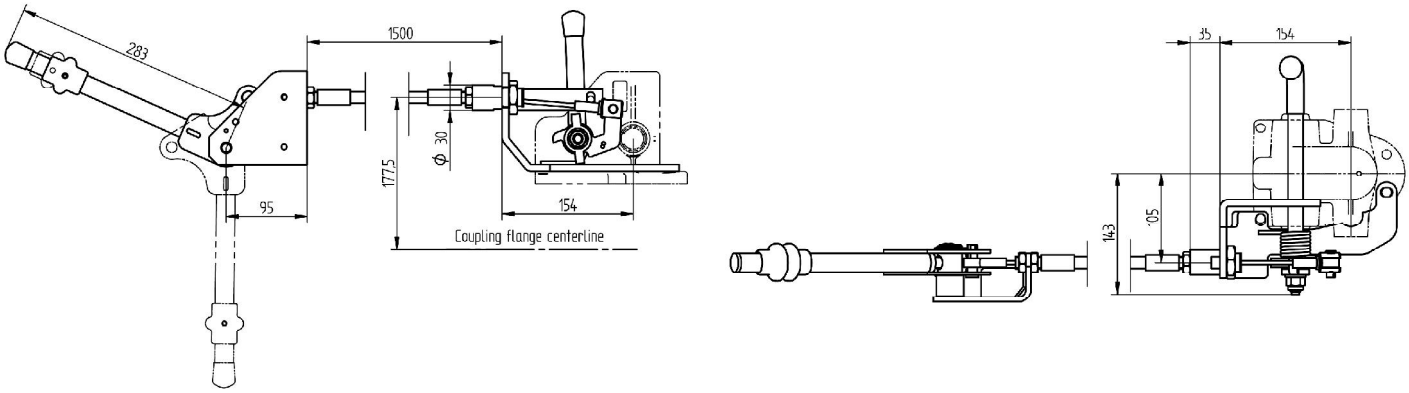

Ricambi - Spare parts - Ersatzteile - Pieces de rechange - Запа сные части

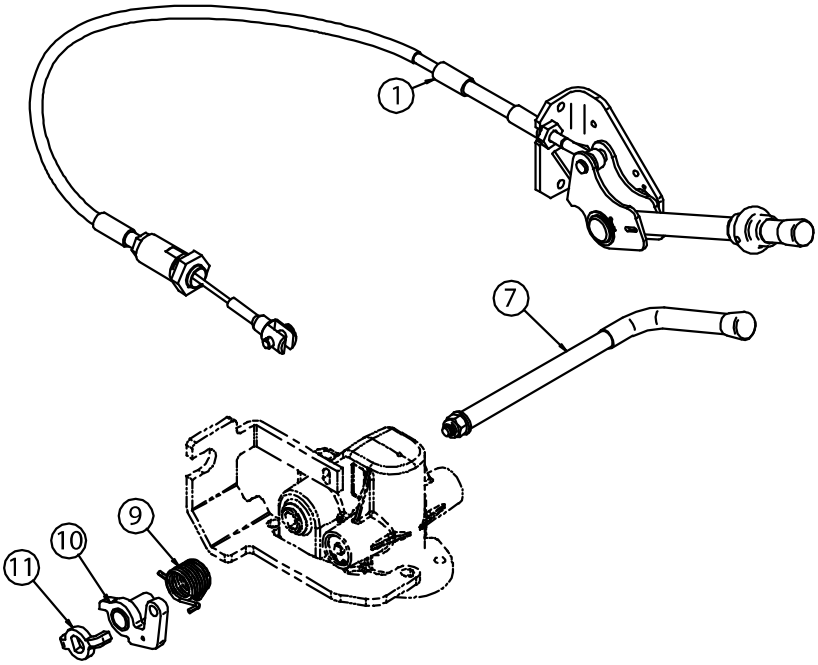

POS.	Tutti i tipi All types Alle Typen Tous les types Все типы	CO01800	CO01810
1	RG00410		
7	RG00406		
9	RG00407		
10		RG00409	RG00539
11	RG00408		

Attenzione:
Con le sopracitate versioni è obbligatorio il segnalatore in cabina CO01601 (94/20/CE)

Attention:
With the above versions is required in the cabin indicator CO01601 (94/20/CE)

Attention:
Avec les version ci-dessus il est obligatoire d'utiliser l'indicateur de position CO01601 à monter en cabine (selon la directive 94/20/CE)

Aufmerksamkeit:
Mit den obengenannten Versionen wird in der Kabine Indikator CO01601 (94/20/CE) erforderlich

Прим.:
указанные варианты также включают устройство сигнализации в кабине CO01601.

1990 277 B

Kit CO0140

Apertura pneumatica
Pneumatic remote opening
Pneumatische Fernbedienung
Dispositif d'ouverture à distance pneumatique
Пневматическое открытие

Dati tecnici - Technical data - Technische Daten - Données techniques - Технические данные

Codice Article number Artikelnummer Code article Код	Applicabile ai ganci serie Applicable to couplings series Anwendbar auf Kupplungen Serie Applicable sur les crochets sèrie Устанавливается на крюках серии
CO01400	EH45 - E50 - E525 - E520 - E550 - EH50 - MV50

Dimensioni principali - Main dimensions - Hauptsächliche Dimensionen - Dimensions principales - Основные размеры

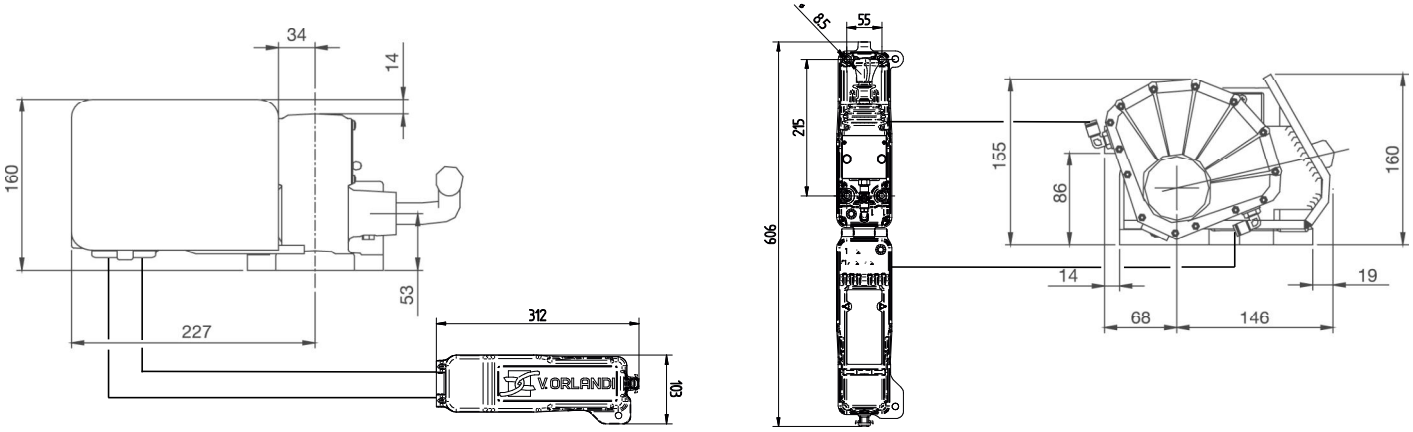

Ricambi - Spare parts - Ersatzteile - Pieces de rechange - Запасные части

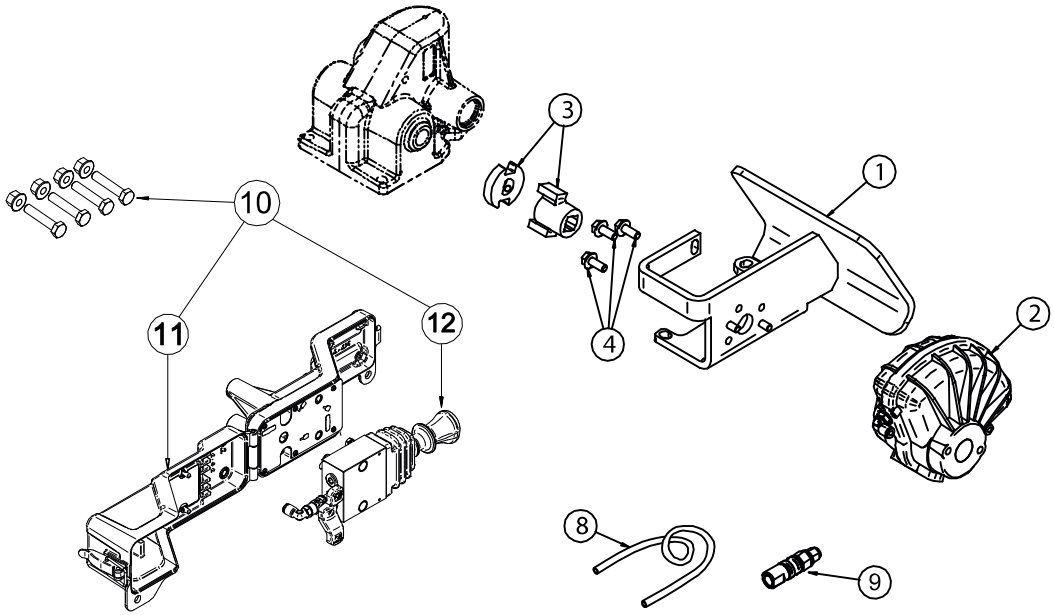

POS.	CO01400
1 LH	RG00253
1 RG	RG00279
2-4	RG00244
3	RG00543
8	RG00251
9	RG00252
10	RG00654
11	RG00658
12	RG00657

Attenzione: E' obbligatorio il segnalatore in cabina CO01601 (94/20/CE)
Attention: Required in the cabin indicator CO01601 (94/20/CE)
Attention: Avec les version ci-dessus il est obligatoire d'utiliser l'indicateur de position CO01601 à monter en cabine (selon la directive 94/20/CE)
Aufmerksamkeit: Mit den obengenannten Versionen wird in der Kabine Indikator CO01601 (94/20/CE) erforderlich
Прим.: указанные варианты также включают устройство сигнализации в кабине CO01601.

Kit CO0142

Apertura pneumatica
Pneumatic remote opening
Pneumatische Fernbedienung
Dispositif d'ouverture à distance pneumatique
Пневматическое открытие

Dati tecnici - Technical data - Technische Daten - Données techniques - Технические данные

Codice Article number Artikelnummer Code article Код	Applicabile ai ganci serie Applicable to couplings series Anwendbar auf Kupplungen Serie Applicable sur les crochets sèrie Устанавливается на крюках серии
CO01420	E57

Dimensioni principali - Main dimensions - Hauptsächliche Dimensionen - Dimensions principales - Основные размеры

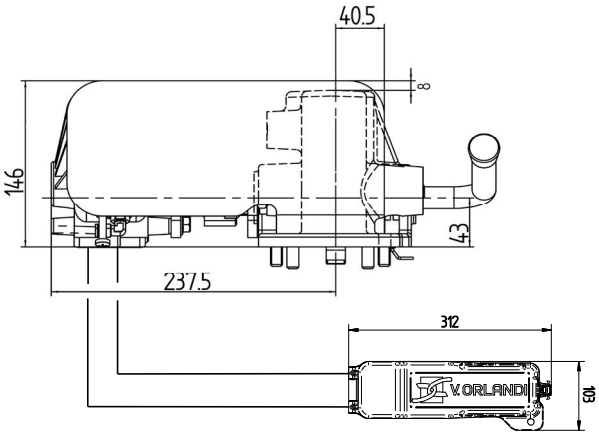

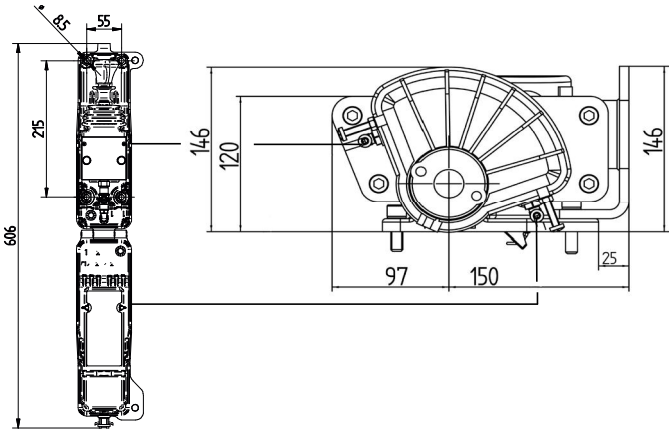

Ricambi - Spare parts - Ersatzteile - Pieces de rechange - Запасные части

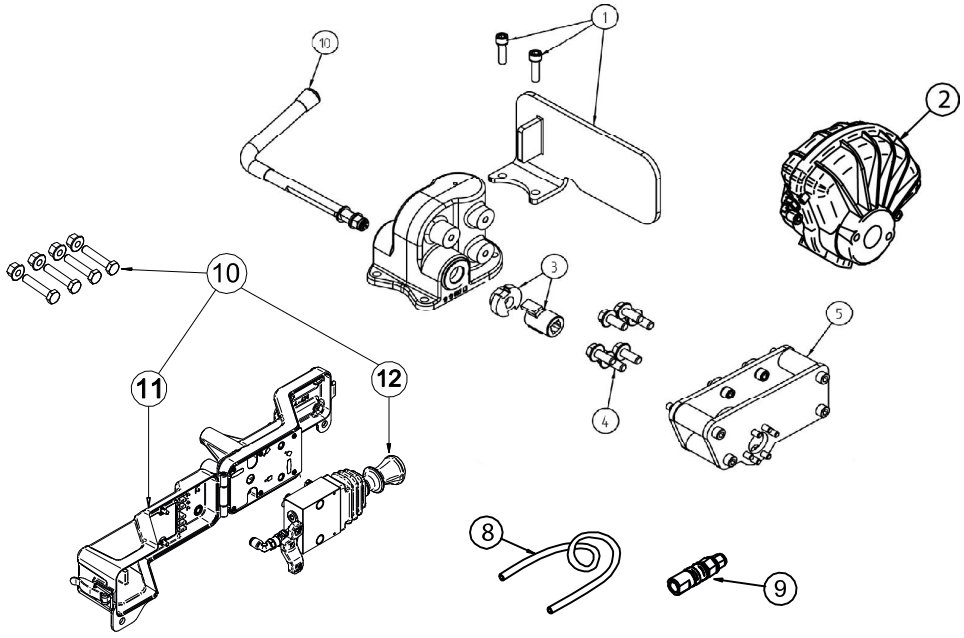

POS.	CO01420
1	RG00597
2-4	RG00247
3	RG00596
5	RG00596
8	RG00251
9	RG00252
10	RG00654
11	RG00658
12	RG00657

1990 170 D

Attenzione: E' obbligatorio il segnalatore in cabina CO01601 (94/20/CE)
Attention: Required in the cabin indicator CO01601 (94/20/CE)
Attention: Avec les version ci-dessus il est obligatoire d'utiliser l'indicateur de position CO01601 à monter en cabine (selon la directive 94/20/CE)
Aufmerksamkeit: Mit den obengenannten Versionen wird in der Kabine Indikator CO01601 (94/20/CE) erforderlich
Прим.: указанные варианты также включают устройство сигнализации в кабине CO01601.

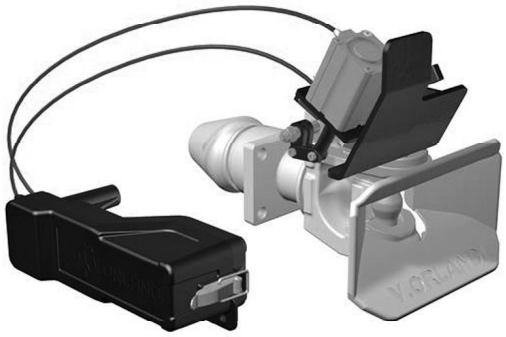

Kit CO0210

Apertura pneumatica “Linear”
Pneumatic remote opening “Linear”
Pneumatischer Fernbedienung “Linear”
Dispositif d’ouverture à distance pneumatique “Linear”
Пневматическое открытие “Linear”

Dati tecnici - Technical data - Technische Daten - Données techniques - Технические данные

Codice Article number Artikelnummer Code article Код	Applicabile ai ganci serie Applicable to couplings series Anwendbar auf Kupplungen Serie Applicable sur les crochets sèrie Устанавливается на крюках серии
CO02100	E50 - E525 - E520 - E550 - EH50 - MV50

Dimensioni principali - Main dimensions - Hauptsächliche Dimensionen - Dimensions principales - Основные размеры

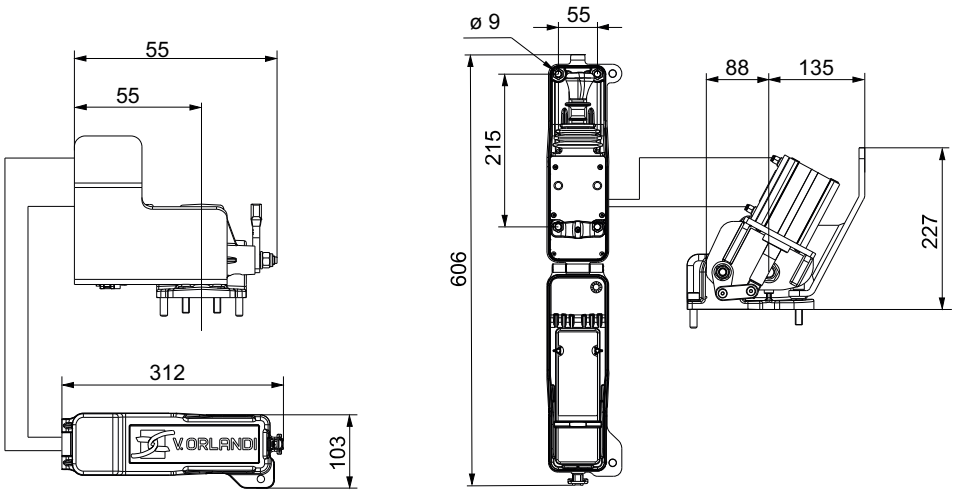

Ricambi - Spare parts - Ersatzteile - Pieces de rechange - Запасные части

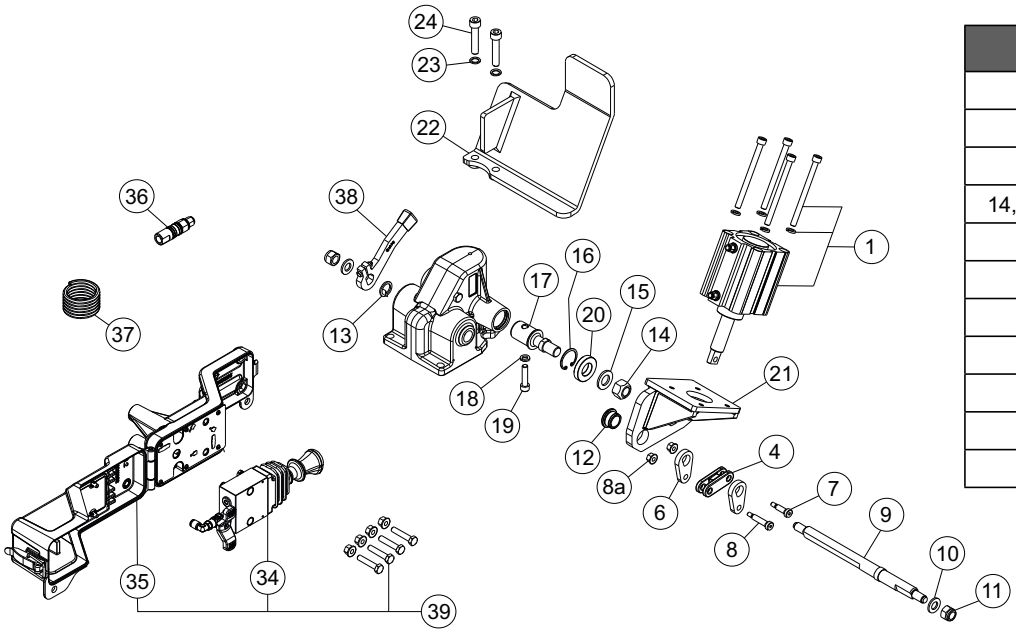

POS.	CO02100
1	RG00508
4,6,7,8	RG00509
9,10,11,12,13	RG00510
14,15,16,17,18,19,20,21	RG00511
22,23,24	RG00512
34	RG00657
35	RG00658
36	RG00252
37	RG00251
38	RG00228
39	RG00654

1990 364 C

Attenzione: E' obbligatorio il segnalatore in cabina CO01601 (94/20/CE)
Attention: Required in the cabin indicator CO01601 (94/20/CE)
Attention: Avec les version ci-dessus il est obligatoire d'utiliser l'indicateur de position CO01601 à monter en cabine (selon la directive 94/20/CE)
Aufmerksamkeit: Mit den obengenannten Versionen wird in der Kabine Indikator CO01601 (94/20/CE) erforderlich
Прим.: указанные варианты также включают устройство сигнализации в кабине CO01601.

Kit CO0211

Apertura pneumatica “Linear”
Pneumatic remote opening “Linear”
Pneumatischer Fernbedienung “Linear”
Dispositif d’ouverture à distance pneumatique “Linear”
Пневматическое открытие “Linear”

Dati tecnici - Technical data - Technische Daten - Données techniques - Технические данные

Codice Article number Artikelnummer Code article Код	Applicabile ai ganci serie Applicable to couplings series Anwendbar auf Kupplungen Serie Applicable sur les crochets sèrie Устанавливается на крюках серии
CO02110	E57

Dimensioni principali - Main dimensions - Hauptsächliche Dimensionen - Dimensions principales - Основные размеры

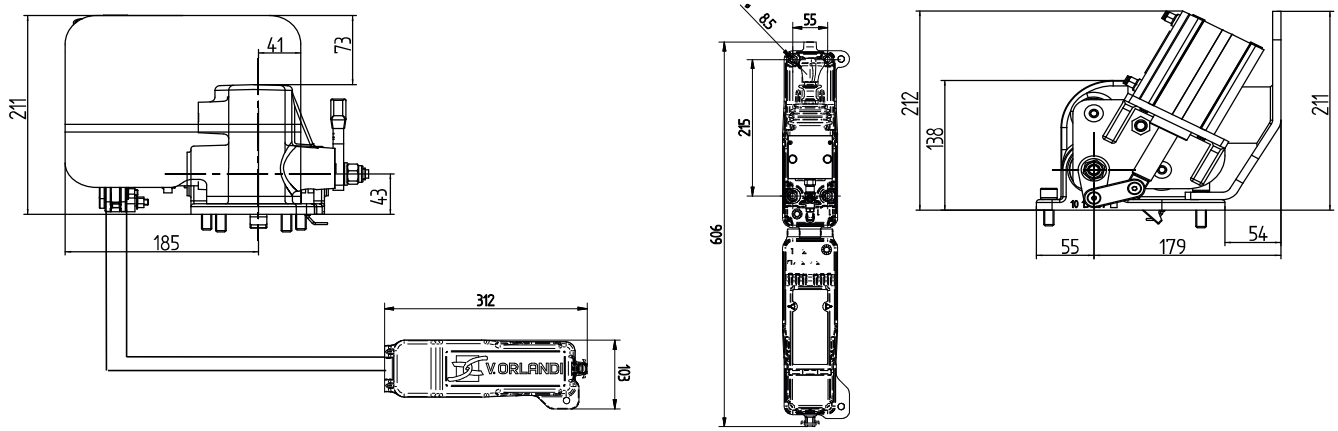

Ricambi - Spare parts - Ersatzteile - Pieces de rechange - Запасные части

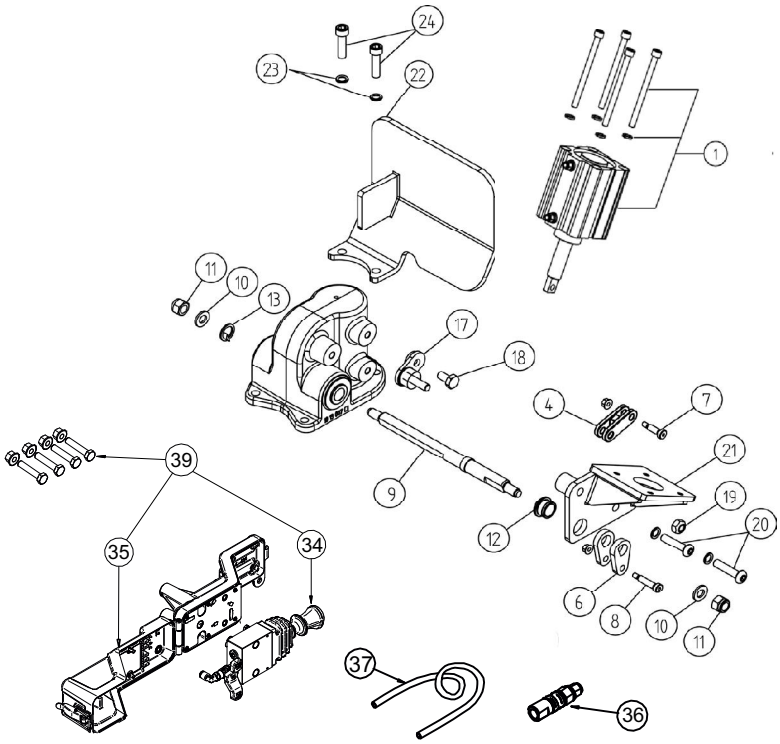

POS.	CO002110
1	RG00508
4,6,7,8	RG00509
9,10,11,12,13	RG00627
17,18,19,20,21	RG00628
22,23,24	RG00629
34	RG00657
35	RG00658
36	RG00252
37	RG00251
39	RG00654

1990 364 B

Attenzione: E' obbligatorio il segnalatore in cabina CO01601 (94/20/CE)
Attention: Required in the cabin indicator CO01601 (94/20/CE)
Attention: Avec les version ci-dessus il est obligatoire d'utiliser l'indicateur de position CO01601 à monter en cabine (selon la directive 94/20/CE)
Aufmerksamkeit: Mit den obengenannten Versionen wird in der Kabine Indikator CO01601 (94/20/CE) erforderlich
Прим.: указанные варианты также включают устройство сигнализации в кабине CO01601.

Kit CO0220

Apertura pneumatica “Linear”
Pneumatic remote opening “Linear”
Pneumatischer Fernbedienung “Linear”
Dispositif d’ouverture à distance pneumatique “Linear”
Пневматическое открытие “Linear”

Dati tecnici - Technical data - Technische Daten - Données techniques - Технические данные

Codice Article number Artikelnummer Code article Код	Applicabile ai ganci serie Applicable to couplings series Anwendbar auf Kupplungen Serie Applicable sur les crochets sèrie Устанавливается на крюках серии
CO02200	E40

Dimensioni principali - Main dimensions - Hauptsächliche Dimensionen - Dimensions principales - Основные размеры

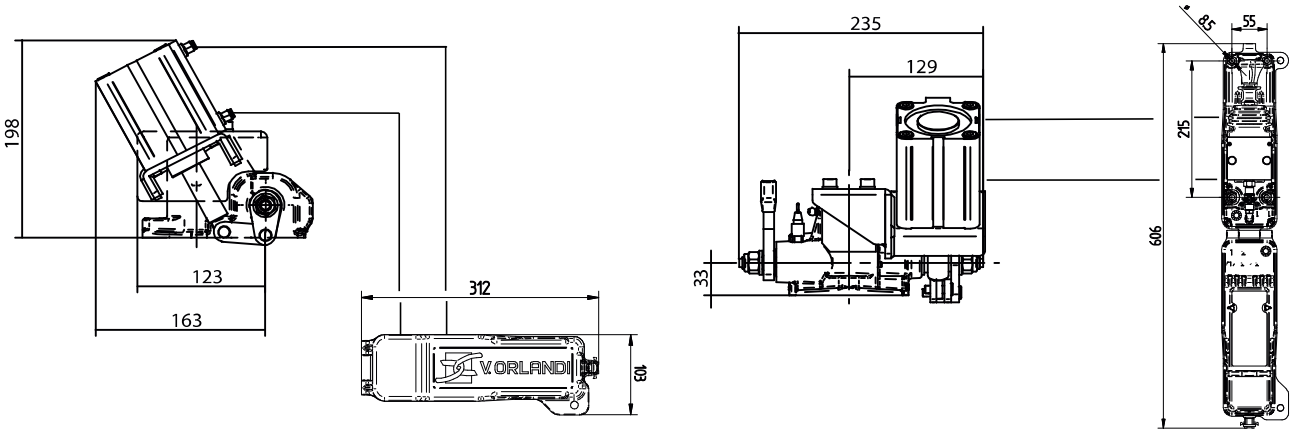

Ricambi - Spare parts - Ersatzteile - Pieces de rechange - Основные размеры

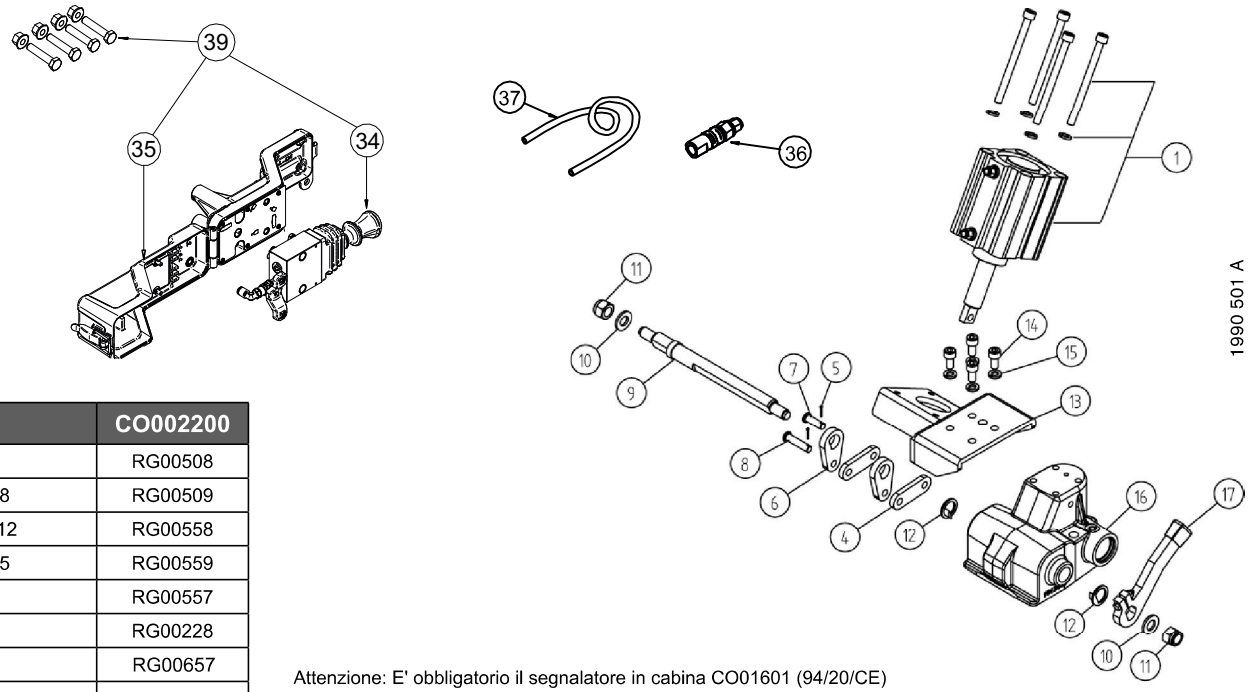

POS.	CO002200
1	RG00508
4,5,6,7,8	RG00509
9,10,11,12	RG00558
13,14,15	RG00559
16	RG00557
17	RG00228
34	RG00657
35	RG00658
36	RG00252
37	RG00251
39	RG00654

Attenzione: E' obbligatorio il segnalatore in cabina CO01601 (94/20/CE)
Attention: Required in the cabin indicator CO01601 (94/20/CE)
Attention: Avec les version ci-dessus il est obligatoire d'utiliser l'indicateur de position CO01601 à monter en cabine (selon la directive 94/20/CE)
Aufmerksamkeit: Mit den obengenannten Versionen wird in der Kabine Indikator CO01601 (94/20/CE) erforderlich
Прим.: указанные варианты также включают устройство сигнализации в кабине CO01601.

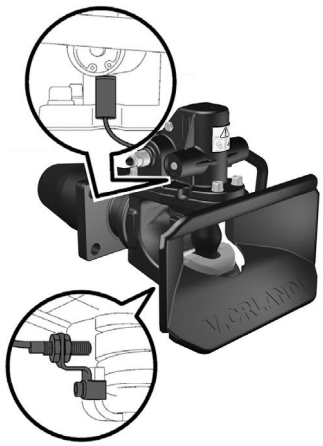

Kit CO0160

Kit segnalazione in cabina
In-cabin remote indicators
Fernanzeigen
Indicateurs a distance
Блоки сигнализации

CO01600

Segnalazione apertura/chiusura in cabina + segnalazione limite di sterzata in cabina
Open-close remote indicator +steering angle remote indicator
Fernanzeige + Schwenkwinkelwarnanzeige
Indicateur a distance d'ouverture du crochet +indicateur a distance de limite de braquage
Сигнализация открытия/закрытия +сигнализация ограничения поворота

Applicabile ai ganci serie Applicable to couplings of series Anwendbar auf Kupplungen der Serien Applicable sur les series de crochets Устанавливается на крюках серии	**E 40** **E 50** **E520** **E525** **E550**

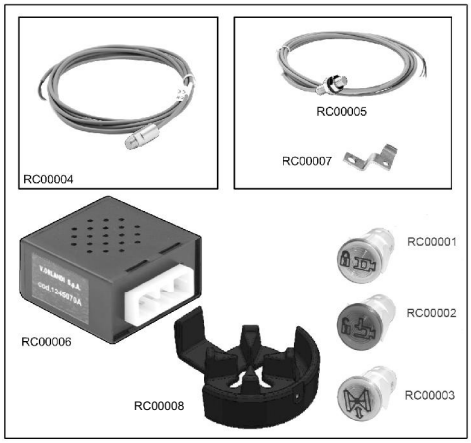

CO01601

Segnalazione apertura/chiusura in cabina
Open-close remote indicator
Fernanzeige
Indicateur a distance d'ouverture du crochet
Сигнализация открытия/закрытия

Applicabile ai ganci serie Applicable to couplings of series Anwendbar auf Kupplungen der Serien Applicable sur les series de crochets Устанавливается на крюках серии	**E 40 - E50** **EH 45 - EH50** **E57 - MV50** **E520 - E525 - E550**

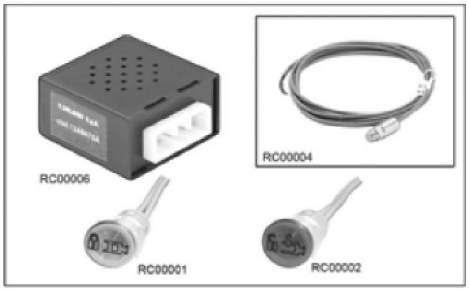

CO01602

Segnalazione limite di sterzata in cabina
Steering angle remote indicator
Schwenkwinkelwarnanzeige
Indicateur a distance de limite de braquage
Сигнализация ограничения поворота

Applicabile ai ganci serie Applicable to couplings of series Anwendbar auf Kupplungen der Serien Applicable sur les series de crochets Устанавливается на крюках серии	**E 40** **E 50** **E520** **E525** **E550**

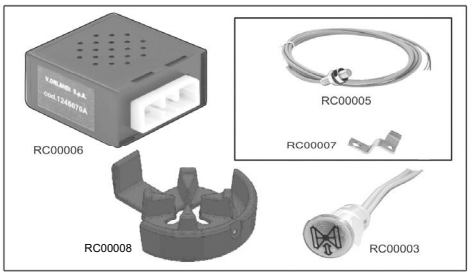

CO01603 (open indicator)
CO01606 (close indicator)

Segnalazione apertura o chiusura in cabina
Open or close remote indicator
Fernanzeige
Indicateur a distance d'ouverture du crochet
Сигнализация открытия/закрыти

Applicabile ai ganci serie Applicable to couplings of series Anwendbar auf Kupplungen der Serien Applicable sur les series de crochets Устанавливается на крюках серии	**E 40 - E50** **EH 45 - EH50** **E57 - MV50** **E520 - E525** **E550**

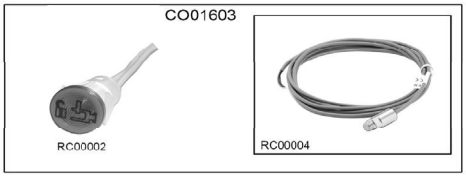

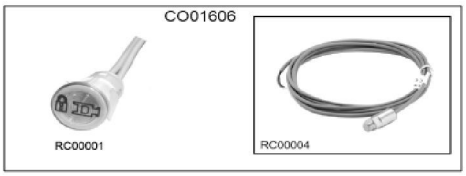

1990 220 C

Occhioni Drawbar eyes - Zugösen - Anneaux d'attelage - Серьги

		Tipo Type Typ Type Тип	Descrizione Description Beschreibung Description Описание			Pagina Page Seite Page Страница
Ø 40 mm	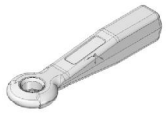	40W	Occhioni a saldare Weldable drawbar eyes Einschweißzugösen Anneaux a souder Спаянные серьги	✔	✔	54
	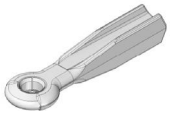	40W-H	Occhioni a saldare Weldable drawbar eyes Einschweißzugösen Anneaux a souder Спаянные серьги	✔		54
		40R	Occhioni sfilabili Removable drawbar eyes Zugösen mit Schraubende Anneaux a ecrou Съемные серьги	✔	✔	54
		40F	Occhioni flangiati Flanged drawbar eyes Flanschzugösen Anneaux brides Фланцевые серьги	✔	✔	54
Ø 45 mm		45W	Occhioni a saldare Weldable drawbar eyes Einschweißzugösen Anneaux a souder Спаянные серьги	✔		55
	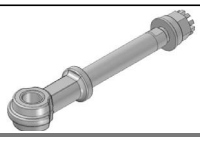	45R	Occhioni sfilabili Removable drawbar eyes Zugösen mit Schraubende Anneaux a ecrou Съемные серьги	✔		55
Ø 50 mm		50W HERCULES VI HERCULES VII	Occhioni a saldare Weldable drawbar eyes Einschweißzugösen Anneaux a souder Спаянные серьги	✔		56
		50W HD	Occhioni a saldare Weldable drawbar eyes Einschweißzugösen Anneaux a souder Спаянные серьги	✔		56
		50R	Occhioni sfilabili Removable drawbar eyes Zugösen mit Schraubende Anneaux a ecrou Съемные серьги	✔		57
		50F	Occhioni flangiati Flanged drawbar eyes Flanschzugösen Anneaux brides Фланцевые серьги	✔	✔	57
Ø 57,5 mm		57W	Occhioni a saldare Weldable drawbar eyes Einschweißzugösen Anneaux a souder Спаянные серьги	✔	✔	58
		57F	Occhioni flangiati Flanged drawbar eyes Flanschzugösen Anneaux brides Фланцевые серьги	✔	✔	58
Ø 70 mm		70W HERCULES VIII	Occhioni a saldare Weldable drawbar eyes Einschweißzugösen Anneaux a souder Спаянные серьги	✔		58

Occhioni Drawbar eyes - Zugösen - Anneaux d'attelage - Серьги

		Tipo Type Typ Type Серия	Descrizione Description Beschreibung Description Описание			Pagina Page Seite Page Страница
Ø 45 mm		45T	Occhioni sfilabili Removable drawbar eyes Zugösen mit Schraubende Anneaux a ecrou Съемные серьги	✔		59
Ø 68 mm		68R	Occhioni sfilabili BNA Removable drawbar eyes BNA Zugösen mit Schraubende BNA Anneaux a ecrou BNA Съемные серьги BNA	✔	✔	59
Ø 68 mm		68F	Occhioni flangiati BNA Flanged drawbar eyes BNA Flanschzugösen BNA Anneaux brides BNA Фланцевые серьги BNA	✔	✔	59
Ø 76 mm		76W	Occhioni a saldare Weldable drawbar eyes Einschweißzugösen Anneaux a souder Спаянные серьги	✔		60
Ø 76 mm		76T	Occhioni a saldare Weldable drawbar eyes Einschweißzugösen Anneaux a souder Спаянные серьги	✔		60
Ø 76 mm		76R	Occhioni sfilabili Removable drawbar eyes Zugösen mit Schraubende Anneaux a ecrou Съемные серьги	✔		61
Ø 76 mm		76B	Barre di traino Drawbar series Abschleppstange Serie Barre de remorquage Фаркопы	✔		61

ACCESSORI - ACCESSORIES - ZUBEHÖR - ACCESSOIRES - АКСЕССУАРЫ

	Tipo Type Typ Type Серия	Descrizione Description Beschreibung Description Описание	Pagina Page Seite Page Страница
	PS	Piastre a saldare Weld in plates Anschweißplatten Plaques a souder Спаянные плиты	62
	RO	Manicotti Weldable brackets Zugösenläger Manchons Муфты	63
	RO	Ricambi Spare parts Ersatzteile Pièce de rechange Запчасти	63

40mm

Occhioni - Drawbar eyes - Zugösen - Anneaux d'attelage
Серьги

Occhioni a saldare
Weldable drawbar eyes
Einschweißzugösen
Anneaux a souder
Спаянные серьги

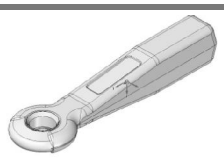

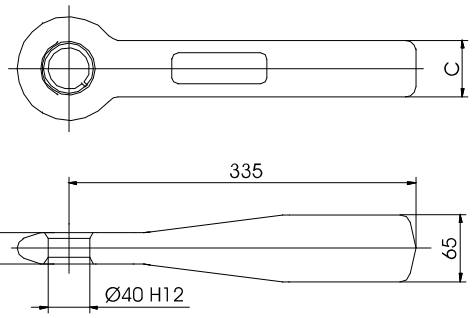

DIN 74054 - 94/20/CE

Codice Article number Artikelnummer Code article Код	Valore-Value-Went-Valeur-Величина				C mm	Peso Weight Gewicht Poids Вес kg	Omologazione Homologation Genehmigung Homologation Сертификация
	D kN	Dc kN	S kg	V kN			
OC40W02	125	66	900	20	56	7,5	e1 00-0743
OC40W04	125	74	1000	23	60	8,5	-

Occhioni a saldare
Weldable drawbar eyes
Einschweißzugösen
Anneaux a souder
Спаянные серьги

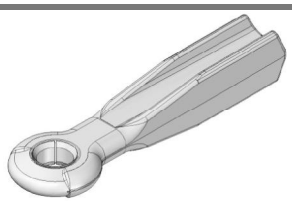

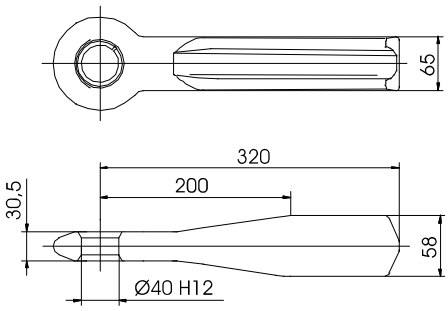

DIN 74054 - ECE R55.01

Codice Article number Artikelnummer Code article Код	Valore D D-Value D-Wert Valeur D Величина D kN	Peso Weight Gewicht Poids Вес kg	Omologazione Homologation Genehmigung Homologation Сертификация
OC40W05	125	5,5	E24 010253

Occhioni sfilabili
Removable drawbar eyes
Zugösen mit Schraubende
Anneaux a ecrou
Съемные серьги

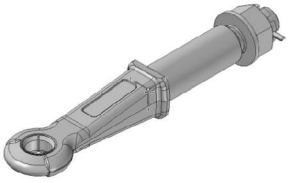

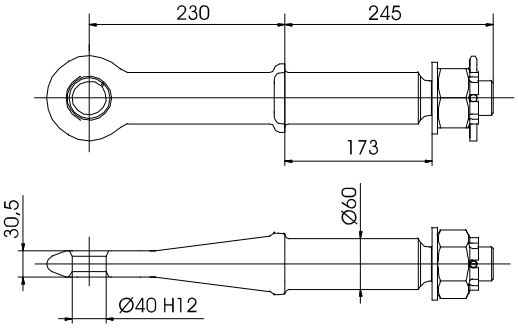

DIN 74054 - 94/20/CE

Codice Article number Artikelnummer Code article Код	Valore-Value-Went-Valeur-Величина				Peso Weight Gewicht Poids Вес kg	Omologazione Homologation Genehmigung Homologation Сертификация
	D kN	Dc kN	S kg	V kN		
OC40R02	125	74	1000	23	10,7	e1 00-0691

Occhioni flangiati
Flanged drawbar eyes
Flanschzugösen
Anneaux brides
Фланцевые серьги

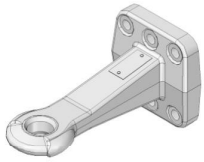

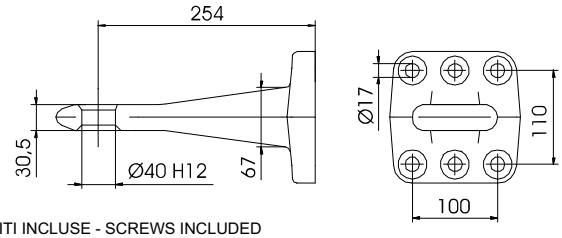

VITI INCLUSE - SCREWS INCLUDED
MIT SCHRAUBEN - VIS COMPRISE
ВИНТЫ ВКЛЮЧЕНЫ

DIN 74054 - 94/20/CE - ECE R55.01

Codice Article number Artikelnummer Code article Код	Valore-Value-Went-Valeur-Величина				Peso Weight Gewicht Poids Вес kg	Omologazione Homologation Genehmigung Homologation Сертификация	Omologazione Homologation Genehmigung Homologation Сертификация
	D kN	Dc kN	S kg	V kN			
OC40F60	125	100	1000	40	10	e1 00-0692	E11 01-10068

Occhioni flangiati
Flanged drawbar eyes
Flanschzugösen
Anneaux brides
Фланцевые серьги

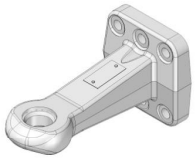

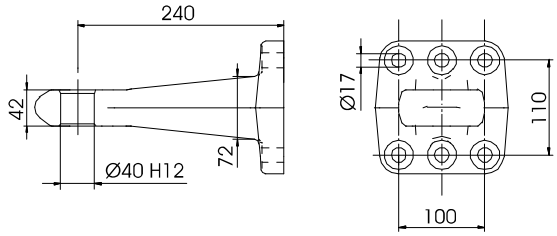

DIN 11026 - 94/20/CE

Codice Article number Artikelnummer Code article Код	Valore-Value-Went-Valeur-Величина				Peso Weight Gewicht Poids Вес kg	Omologazione Homologation Genehmigung Homologation Сертификация
	D kN	Dc kN	S kg	V kN		
OC40F61	130	120	2000	49	12,2	e1 00-0775

45mm

Occhioni - Drawbar eyes - Zugösen - Anneaux d'attelage
Серьги

Occhioni a saldare
Weldable drawbar eyes
Einschweißzugösen
Anneaux a souder
Спаянные серьги

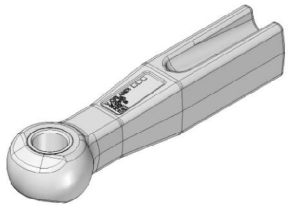

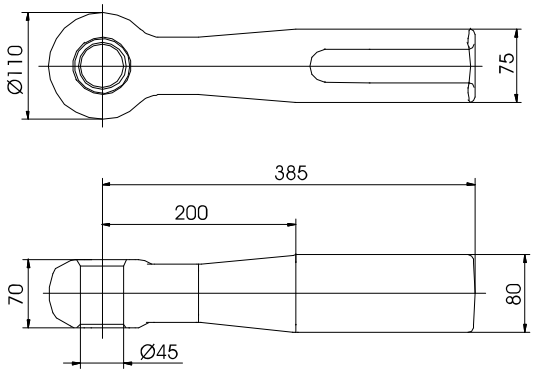

CUNA 438/55		
Codice Article number Artikelnummer Code article Код	Valore D D-Value D-Wert Valeur D Величина D kN	Peso Weight Gewicht Poids Вес kg
OC45W05	315	15

Occhioni sfilabili
Removable drawbar eyes
Zugösen mit Schraubende
Anneaux a ecrou
Съемные серьги

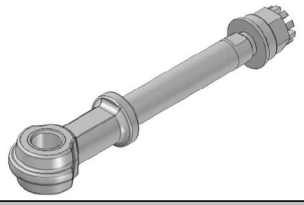

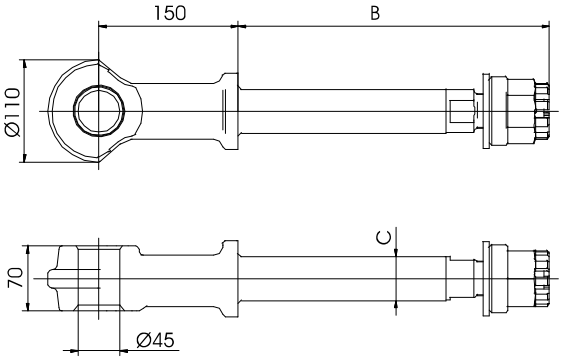

CUNA 438/55					
Codice Article number Artikelnummer Code article Код	B mm	C mm	Peso rimorchiabile Total trailer weight Anhängelast Capacité de traction Буксируемый вес t	Peso Weight Gewicht Poids Вес kg	Omologazione Homologation Genehmigung Homologation Сертификация
OC45R01	310	49	26 ÷ 42	10,7	48247 R5
OC45R02	328	47	26 ÷ 42	10,2	48245 R5
OC45R03	315	47	26 ÷ 42	9,5	48246 R5
OC45R04	328	47	26 ÷ 42	10,6	48248 R5

Occhioni sfilabili
Removable drawbar eyes
Zugösen mit Schraubende
Anneaux a ecrou
Съемные серьги

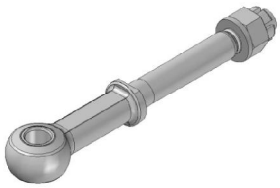

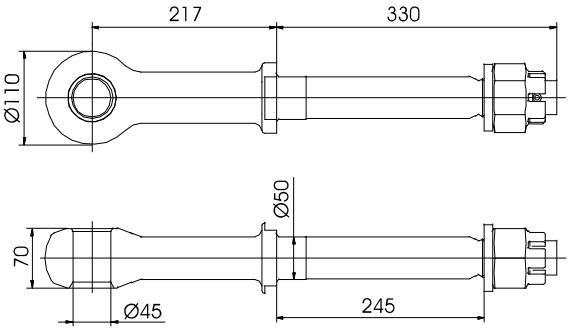

94/20/CE			
Codice Article number Artikelnummer Code article Код	Valore D D-Value D-Wert Valeur D Величина D kN	Peso Weight Gewicht Poids Вес kg	Omologazione Homologation Genehmigung Homologation Сертификация
OC45R07	250	10,7	e3 00-0517

50mm

Occhioni - Drawbar eyes - Zugösen - Anneaux d'attelage
Серьги

Occhioni a saldare
Weldable drawbar eyes
Einschweißzugösen
Anneaux a souder
Спаянные серьги

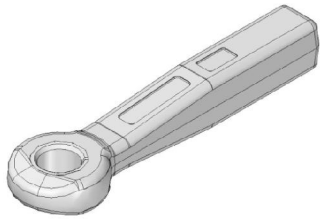

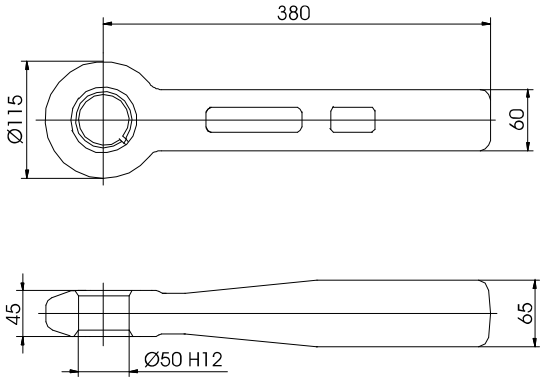

ECE R55.01

Codice Article number Artikelnummer Code article Код	Valore D D-Value D-Wert Valeur D Величина D kN	Valore S S-Value S-Wert Valeur S Величина S kg	Peso rimorchiabile Total trailer weight Anhängelast Capacité de traction Буксируемый вес t	Peso Weight Gewicht Poids Вес kg	Omologazione Homologation Genehmigung Homologation Сертификация
OC50W01	190	1000	45	11	E11-00005

Occhioni a saldare
Weldable drawbar eyes
Einschweißzugösen
Anneaux a souder
Спаянные серьги

"Heavy duty"

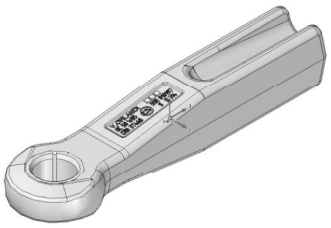

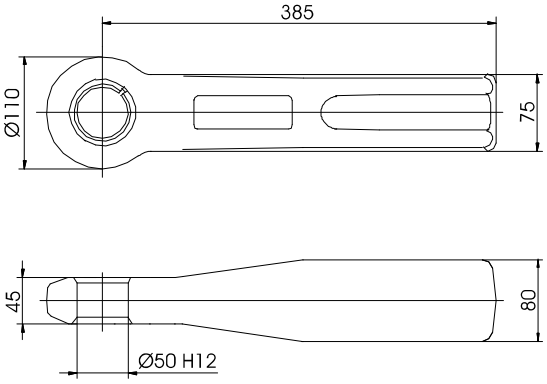

94/20/CE • DIN 74054

Codice Article number Artikelnummer Code article Код	Valore D D-Value D-Wert Valeur D Величина D kN	Peso Weight Gewicht Poids Вес kg	Omologazione Homologation Genehmigung Homologation Сертификация
OC50W05	315	12,5	e1 00-0693

Occhioni a saldare
Weldable drawbar eyes
Einschweißzugösen
Anneaux a souder
Спаянные серьги

"Heavy duty"

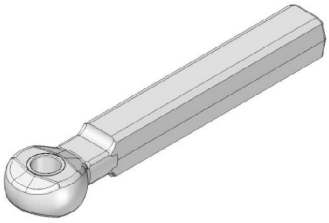

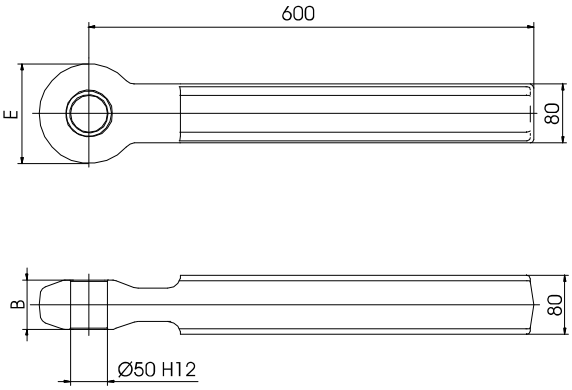

CUNA 438/55 - CRN

Codice Article number Artikelnummer Code article Код	B mm	E mm	Peso rimorchiabile Total trailer weight Anhängelast Capacité de traction Буксируемый вес t	Valore D D-Value D-Wert Valeur D Величина D kN	Peso Weight Gewicht Poids Вес kg	Omologazione Homologation Genehmigung Homologation Сертификация	
						CUNA	CRN
OC50W03	57	116	120	-	27	49159 R6	-
OC50W04	67	136	250	265	29,4	49160 R7	46332

Occhioni sfilabili
Removable drawbar eyes
Zugösen mit Schraubende
Anneaux a ecrou
Съемные серьги

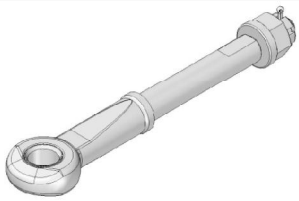

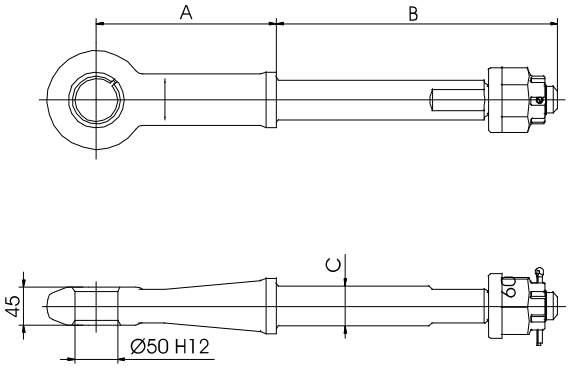

CUNA 438/55

Codice Article number Artikelnummer Code article Код	A mm	B mm	C mm	Peso rimorchiabile Total trailer weight Anhängelast Capacité de traction Буксируемый вес t	Peso Weight Gewicht Poids Вес kg	Omologazione Homologation Genehmigung Homologation Сертификация
OC50R01	205	310	35/42	26 ÷ 42	9	46806 R5
OC50R02	217	310	49	26 ÷ 42	11,5	48251 R5
OC50R03	210	328	47	26 ÷ 42	10,9	48244 R5
OC50R04	212	315	47	26 ÷ 42	10	48250 R5
OC50R05	210	328	47	26 ÷ 42	11,2	48249 R5

Occhioni sfilabili
Removable drawbar eyes
Zugösen mit Schraubende
Anneaux a ecrou
Съемные серьги

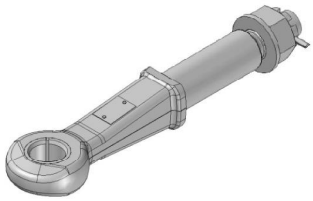

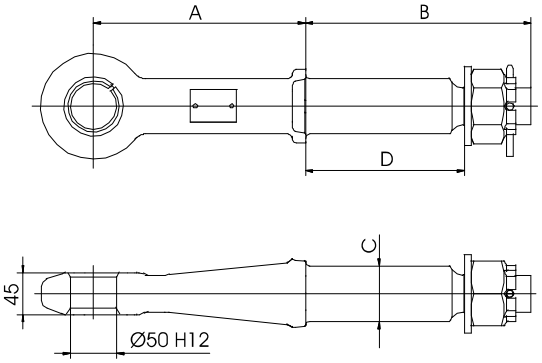

94/20/CE - DIN 74053-1 - ECE R55-01

Codice Article number Artikelnummer Code article Код	A mm	B mm	C mm	D mm	Valore D D-Value D-Wert Valeur D Величина D kN	Peso Weight Gewicht Poids Вес kg	Omologazione Homologation Genehmigung Homologation Сертификация
OC50R09	217	345	49	245	250	12	e3 00-0516
OC50R10	230	245	60	173	250	12,5	E24 010018

Occhioni flangiati
Flanged drawbar eyes
Flanschzugösen
Anneaux brides
Фланцевые серьги

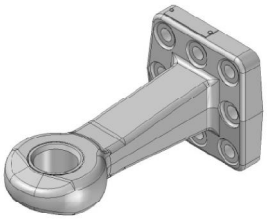

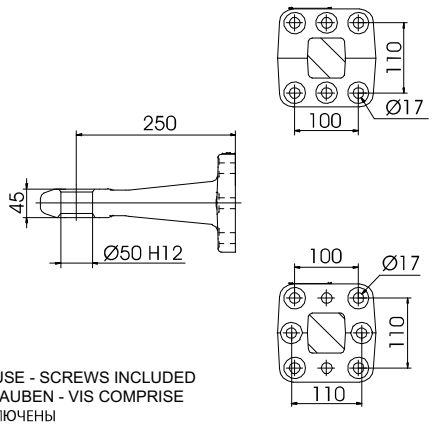

VITI INCLUSE - SCREWS INCLUDED
MIT SCHRAUBEN - VIS COMPRISE
ВИНТЫ ВКЛЮЧЕНЫ

94/20/CE - DIN 74053-1 - ABG

Codice Article number Artikelnummer Code article Код	Valore-Value-Went-Valeur-Величина D kN	Dc kN	S kg	V kN	Peso rimorchiabile Total trailer weight Anhängelast Capacité de traction Буксируемый вес t	Peso Weight Gewicht Poids Вес kg	Omologazione Homologation Genehmigung Homologation Сертификация
OC50F60	120	-	1000	-	12	11,6	ABG M 2972
OC51F8E	200	140	1000 2500	75 50	-	11,2	e11 00-1153

Occhioni flangiati
Flanged drawbar eyes
Flanschzugösen
Anneaux brides
Фланцевые серьги

"Heavy duty"

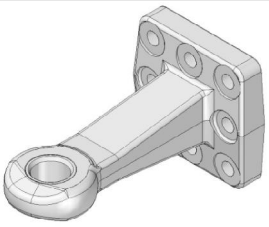

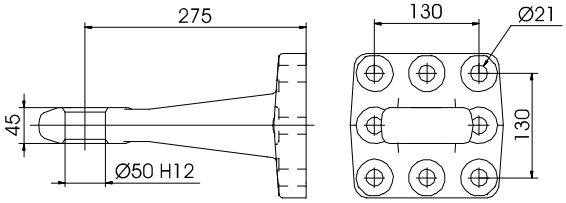

94/20/CE • DIN 74053-1

Codice Article number Artikelnummer Code article Код	Valore-Value-Went-Valeur-Величина D kN	Dc kN	S kg	V kN	Peso Weight Gewicht Poids Вес kg	Omologazione Homologation Genehmigung Homologation Сертификация
OC52F8E	200	135	1000	90	17	e4 00-2089

57,5mm

Occhioni - Drawbar eyes - Zugösen - Anneaux d'attelage
Серьги

Occhioni a saldare
Weldable drawbar eyes
Einschweißzugösen
Anneaux a souder
Спаянные серьги

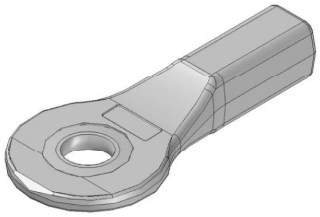

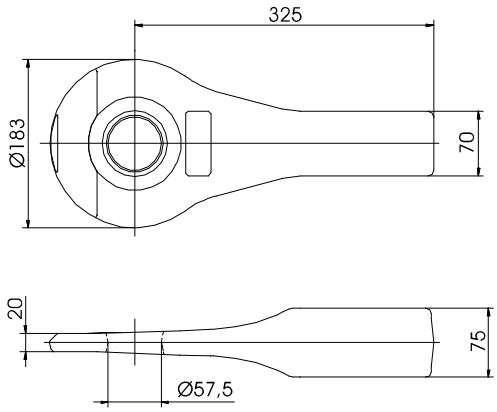

SWEDISH STD - 94/20/CE

Codice Article number Artikelnummer Code article Код	Valore-Value-Went-Valeur-Величина				Peso Weight Gewicht Poids Вес kg	Omologazione Homologation Genehmigung Homologation Сертификация
	D kN	Dc kN	S kg	V kN		
OC57W01	190	90	1000	30	13	e4 00-0959

Occhioni flangiati
Flanged drawbar eyes
Flanschzugösen
Anneaux brides
Фланцевые серьги

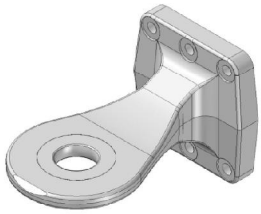

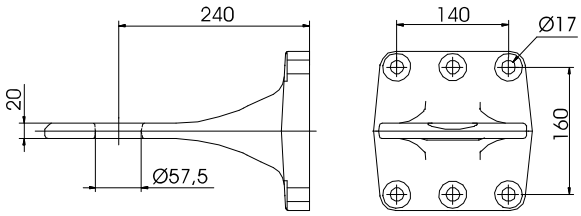

SWEDISH STD - ECE R55-01

Codice Article number Artikelnummer Code article Код	Valore-Value-Went-Valeur-Величина				Peso Weight Gewicht Poids Вес kg	Omologazione Homologation Genehmigung Homologation Сертификация
	D kN	Dc kN	S kg	V kN		
OC57F60	190	130	1000	80	16	E11 01-10082
			2000	50		
OC57F61	300	145	1000	95	16	E11 01-10084
			3000	60		

70mm

Occhioni - Drawbar eyes - Zugösen - Anneaux d'attelage
Серьги

Occhioni a saldare
Weldable drawbar eyes
Einschweißzugösen
Anneaux a souder
Спаянные серьги

"Heavy duty"

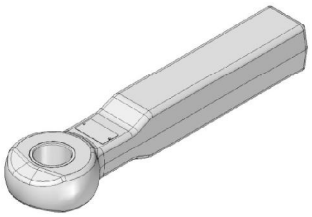

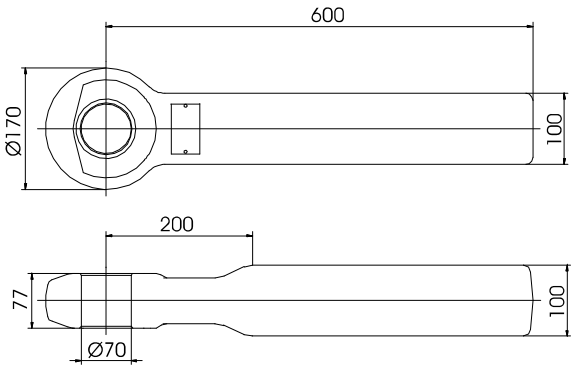

CUNA - CRN

Codice Article number Artikelnummer Code article Код	Peso rimorchiabile Total trailer weight Anhängelast Capacité de traction Буксируемый вес t	Valore D D-Value D-Wert Valeur D Величина D kN	Peso Weight Gewicht Poids Вес kg	Omologazione Homologation Genehmigung Homologation Сертификация	
				CUNA	CRN
OC70W00	500	460	46,5	*3*0292 R8	46889

45T - 68T

Occhioni - Drawbar eyes - Zugösen - Anneaux d'attelage
Серьги

Occhioni sfilabili
Removable drawbar eyes
Zugösen mit Schraubende
Anneaux a ecrou
Съемные серьги

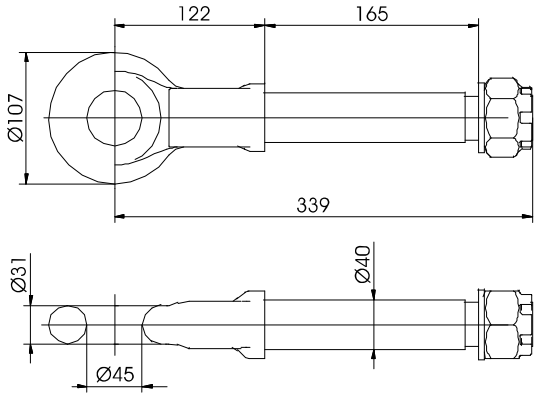

CUNA 438/40

Codice Article number Artikelnummer Code article Код	Peso rimorchiabile Total trailer weight Anhängelast Capacité de traction Буксируемый вес t	Peso Weight Gewicht Poids Вес kg	Omologazione Homologation Genehmigung Homologation Сертификация
OC45T01	3,5	5	47799 R2

Occhioni sfilabili
Removable drawbar eyes
Zugösen mit Schraubende
Anneaux a ecrou
Съемные серьги

"BNA"

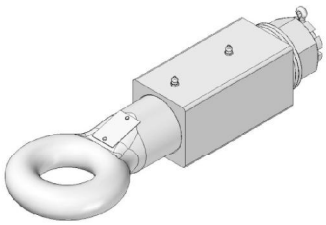

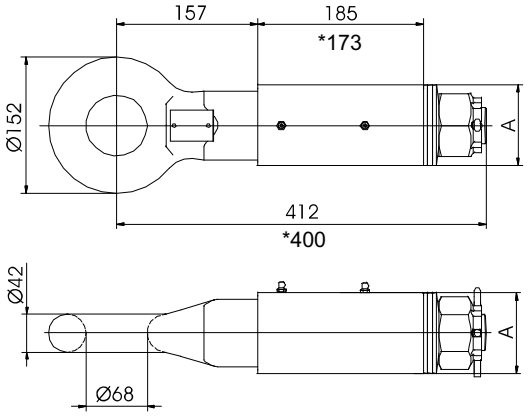

BNA - ECE R55-01

Codice Article number Artikelnummer Code article Код	A mm	Valore-Value-Went-Valeur-Величина D kN	Dc kN	S kg	V kN	Peso Weight Gewicht Poids Вес kg	Omologazione Homologation Genehmigung Homologation Сертификация
OC68R05*	80	160	-	-	-	17,6	E11 55R-0110565
OC68R10	90	200	120	1000	60	21	E11 55R-019582
OC68R20	90	200	140	1000	90	23,5	E11 55R-019629
OC68R30	100 x 110	200	160	1000	140	25	E20 55R-013491

Occhioni flangiati
Flanged drawbar eyes
Flanschzugösen
Anneaux brides
Фланцевые серьги

"BNA"

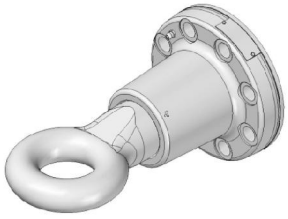

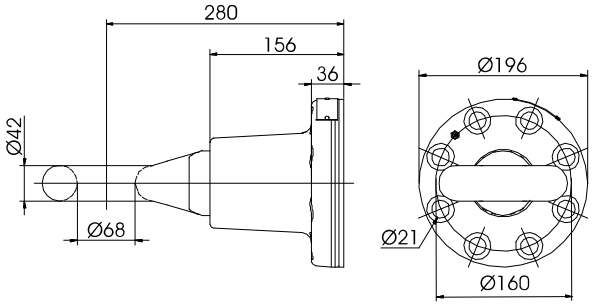

VITI INCLUSE - SCREWS INCLUDED
MIT SCHRAUBEN - VIS COMPRISE
ВИНТЫ ВКЛЮЧЕНЫ

BNA - ECE R55-01

Codice Article number Artikelnummer Code article Код	Valore-Value-Went-Valeur-Величина D kN	Dc kN	S kg	V kN	Peso Weight Gewicht Poids Вес kg	Omologazione Homologation Genehmigung Homologation Сертификация
OC68F8E	200	140	1000	90	21,5	E11 55R-018428

76T

Occhioni - Drawbar eyes - Zugösen - Anneaux d'attelage
Серьги

Occhioni a saldare
Weldable drawbar eyes
Einschweißzugösen
Anneaux a souder
Спаянные серьги

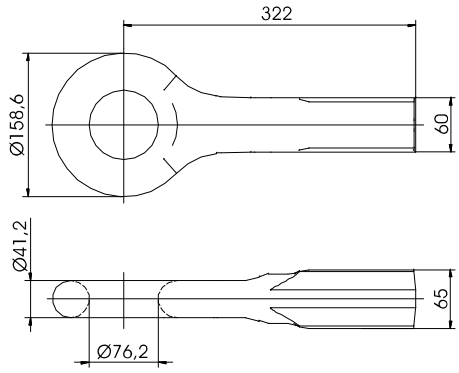

CUNA 438/55 • ECE R55-01

Codice Article number Artikelnummer Code article Код	Valore D D-Value D-Wert Valeur D Величина D kN	Peso Weight Gewicht Poids Вес kg
OC76W01	120	10,2

Occhioni a saldare
Weldable drawbar eyes
Einschweißzugösen
Anneaux a souder
Спаянные серьги

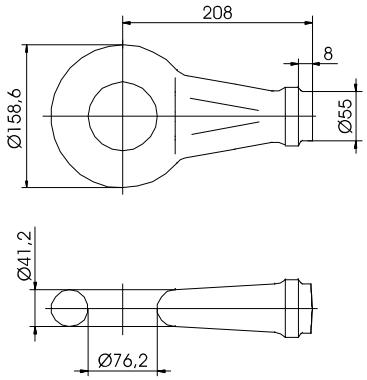

CUNA 438/55 • ECE R55-01

Codice Article number Artikelnummer Code article Код	Peso rimorchiabile Total trailer weight Anhängelast Capacité de traction Буксируемый вес t	Peso Weight Gewicht Poids Вес kg
OC76T04	26	7

Occhioni sfilabili
Removable drawbar eyes
Zugösen mit Schraubende
Anneaux a ecrou
Съемные серьги

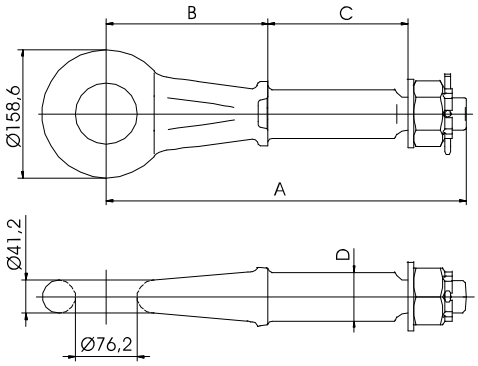

NATO STANDARD

Codice Article number Artikelnummer Code article Код	A mm	B mm	C mm	D mm	Peso rimorchiabile Total trailer weight Anhängelast Capacité de traction Буксируемый вес t	Valore-Value-Went Valeur-Величина D kN	 S kg	Peso Weight Gewicht Poids Вес kg
OC76R10	445	200	173	60	-	120	1000	13

Barre di traino
Drawbar series
Abschleppstange Serie
Barre de remorquage
Фаркопы

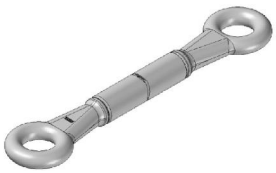

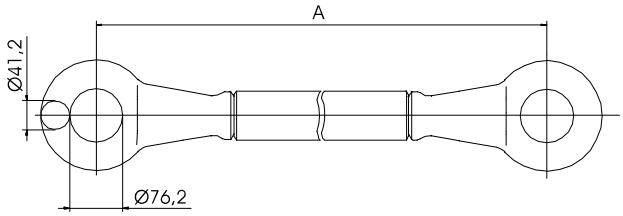

NATO STANDARD

Codice Article number Artikelnummer Code article Код	A mm	Peso rimorchiabile Total trailer weight Anhängelast Capacité de traction Буксируемый вес t	Peso Weight Gewicht Poids Вес kg
OC76B02	3400	26	52
OC76B06	1596	26	21
OC76B07	2000	26	36

PIASTRE A SALDARE - WELD IN PLATES - ANSCHWEIßPLATTEN - PLAQUES À SOUDER - СПАЯННЫЕ ПЛИТЫ

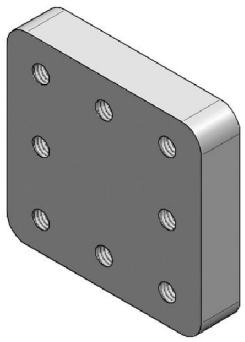

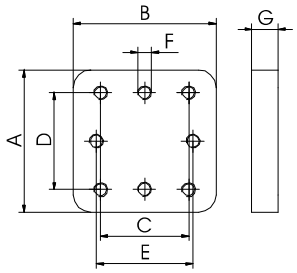

Codice Article number Artikelnummer Code article Код	A (mm)	B (mm)	C (mm)	D (mm)	E (mm)	F (mm)	G (mm)
PS00100	162	162	100	110	110	M16	30
PS00200	200	200					
PS00300	160	240					
PS00400	vedi disegno - see drawing - Vergleiche Zeichnung - voir illustration см. рис.						
PS00500	190	200	130	130	130	M20	40
PS00600	210	210	140	160	-	M16	40
PS00700	vedi disegno - see drawing - Vergleiche Zeichnung - voir illustration см. рис.						
PS00800	vedi disegno - see drawing - Vergleiche Zeichnung - voir illustration см. рис.						
PS00900	vedi disegno - see drawing - Vergleiche Zeichnung - voir illustration см. рис.						
PS01000	vedi disegno - see drawing - Vergleiche Zeichnung - voir illustration см. рис.						

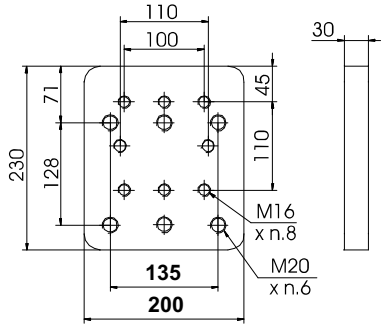

PS004

* Speciale per trasporto vetture per occhioni flangiati standard e GS900
Special type for car transport for standard flanged drawbar eyes and GS900
Spezial version für Autotransporter für standard Flanschzugösen und GS900
Version spéciale pour porte-voitures, pour anneaux à brides et GS900
Специально для транспортировки автомобилей для стандартных фланцевых серег и GS900.

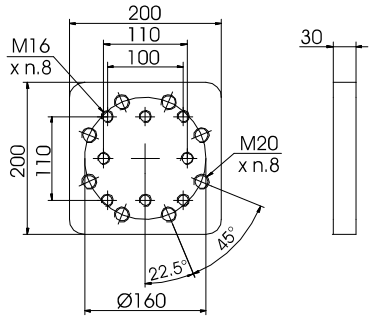

PS007

* Per occhioni tipo OC68F8E
For Drawbar eye type OC68F8E
Für Zugösen Typ OC68F8E
Pour Anneau type OC68F8E

Для серег типа OC68F8E

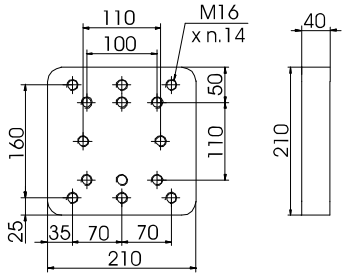

PS008

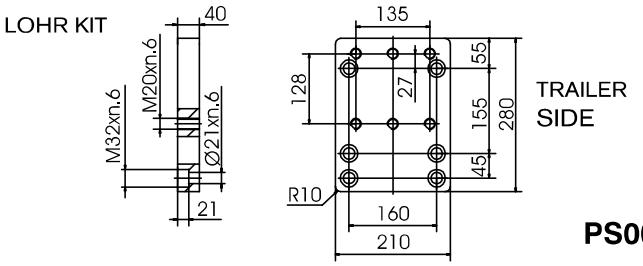

PS009

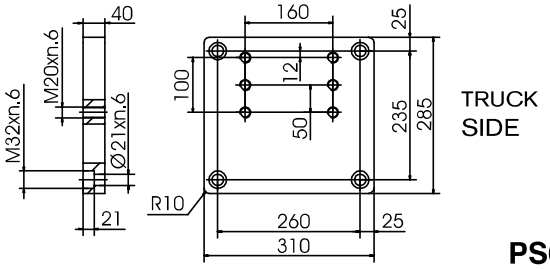

PS010

Accessori occhioni
Drawbar eyes accessories
Zubehör
Accessoires
Аксессуары

MANICOTTI - WELDABLE BRACKETS - ZUGÖSENLÄGER - MANCHONS À SOUDER - МУФТЫ

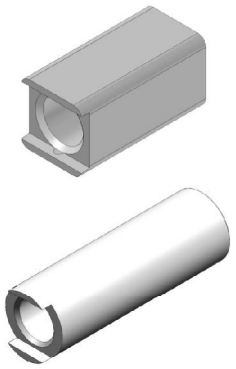

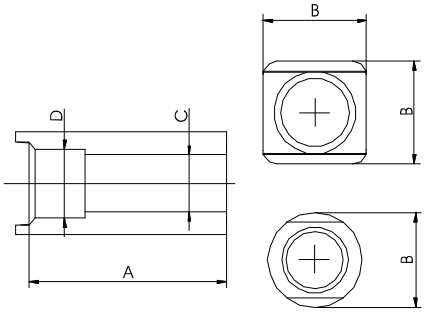

Codice Article number Artikelnummer Code article Код	A (mm)	B (mm)		C (mm)	D (mm)	Per occhioni tipo For drawbar eye type Für zügose typ - Pour anneau type Для серьги типа
RO00036	245	○	80	49,2	50,2	50R09-45R07
RO00038	245	□	90x90	49,2	50,2	50R09-45R07
RO00039	165	○	60	41	-	45T01
RO00001	210	○	89	49	-	76T02
RO00014	258	○	76	47,3	-	50R05-45R04
RO00041	173	□	90x90	60	-	50R10-40R02-76R10
RO00059	185	□	90x90	60	76	68R10
RO00060	185	□	100x100	60	76	68R20
RO00061		□	110x100			68R30
RO00062		□	80x80			68R05

VITI - SCREWS - SCHRAUBEN - VISSERIE - ВИНТЫ

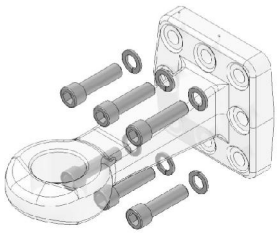

Per occhioni - For drawbar eye Für zügose - Pour anneau Для серьги типа	Codice Kit - Kit Code Bausatz Kode - Référence Код блока
OC40F60	RO00025
OC40F61	
OC50F60	
OC57F60/OC57F61	RO00055
OC50F8E	RO00026
OC52F8E	RO00046
OC68F8E	RO00058

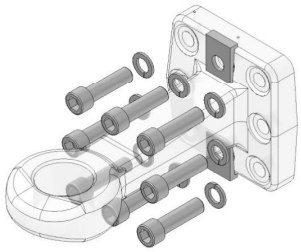

OC51F8E	RO00035

BUSSOLA - BUSH - BUCHSE - BAGUES - ВТУЛКА

Per occhioni - For drawbar eye Für zügose - Pour anneau Для серьги типа	Codice Bussola - Bush Code Buchse Code - Référence Код втулки
OC40W-OC40R	RO00017
OC50R	RO00004
OC50W01/02/05	

OC40F	RO00024
OC45R	RO00003
OC45W05	
OC45W00	RO00006
OC50F8E/OC51F8E/OC52F8E	RO00016
OC50R	RO000T4
OC50W01/02/05	
OC50W03	RO00005
OC50W04	RO00002
OC70W00	RO00057

OC57	RO00054

1990 072 H

MCX 50
V.ORLANDI
V.ORLANDI
V.ORLANDI
SISTEMI DI TRAINO

Traverse Towbars - Anhängeböcke - Traverse - Поперечины

Serie Series Serie Serie Серия	Omologazione Homologation Genehmigung Homologation Сертификация	Descrizione Description Beschreibung Description Описание			Pagina Page Seite Page Страница
MY 2014 	94/20/CE ECE R55.01	Traversa per IVECO Daily City Camion Towbar for IVECO Daily City Camion Anhängebock für IVECO Daily City Camion Traverse pour IVECO Daily City Camion Поперечина для IVECO Daily City Camion	✔	✔	65
S 2000 	94/20/CE ECE R55.01	Traversa per IVECO Daily City Camion Towbar for IVECO Daily City Camion Anhängebock für IVECO Daily City Camion Traverse pour IVECO Daily City Camion Поперечина для IVECO Daily City Camion	✔	✔	68
TE 3000 	94/20/CE	Traversa per IVECO Eurocargo Towbar for IVECO Eurocargo Anhängebock für IVECO Eurocargo Traverse pour IVECO Eurocargo Поперечина для IVECO Eurocargo	✔	✔	70
WPTR 	94/20/CE	Traversa per motrice con gancio ribassato Towbar rack for vehicles featuring an underslung drawbar coupling Anhängebock für Motorwagen mit Tiefkupplung Barre de remorquage pour véhicule avec attelage court Поперечина для двигателя с пониженным крюком	✔	✔	71
WPTP 	70/121/CE 2006/20/CE	Paraincastro posteriore ribaltabile Tilting rear underrun bar Unterfahrschutz, klappbar Système anti-encastrement arrière réversible Задний откидной противоподкатный брус	-	-	72

MY 2014

Traversa per veicoli IVECO Daily City Camion
Towbar for IVECO Daily City Camion
Anhängebock für IVECO Daily City Camion
Traverse pour vehicules IVECO Daily City Camion
Поперечина для IVECO Daily City Camion

Dati tecnici - Technical data - Technische Daten - Données techniques- Технические данные

Codice Article number Artikelnummer Code article Код	Applicabile a Applicable to Anwendbar auf Applicable sur Устанавливается на	Valore D D-Value D-Wert Valeur D Величина D kN	Valore S S-Value S-Wert Valeur S Величинаb S kg	Peso Weight Gewicht Poids Вес kg	Omologazione - Homologation	
					Classe Class Klasse Classe Класс	ECE R55-01
TS4008BZ	VAN 30 S - 35 S / WB 3000 -3520	18	200	25,1	F	E11 01-7533
TS4009HZ	VAN 40 C - 50 C / WB 3520	18	200	23,6	F	E11 01-7533
TS4018AZ	CARRI-TRUCKS 29 L 35 S	18	200	19,5	F	E11 01-7533
TS4018BZ	VAN 30 S - 35 S / WB 4100	18	200	21,5	F	E11 01-7533
TS4019AZ	CARRI-TRUCKS 35 C- 40 C	23	280	20,9	F	E11 01-7534
TS4019BZ	CARRI-TRUCKS 45 C - 50 C CARRI-TRUCKS 35 C - 40 C (OPT. 06094)	23	280	21,3	F	E11 01-7534
TS4019CZ	CARRI-TRUCKS 60 C - 70 C	23	280	21,9	F	E11 01-7534
TS4019HZ	VAN 30 S - 35 S / WB 3520 L VAN 30S - 35 S PTT3,8 OPT08666	23	280	24,75	F	E11 01-7534
TS4019EZ	VAN 40 C - 50 C / WB 3520 L	23	280	28,15	F	E11 01-7534
TS4019FZ	VAN 60 C - 70 C	23	280	29,6	F	E11 01-7534
TS4019GZ	VAN 40 C - 50 C / WB 4100	23	280	28,45	F	E11 01-7534
TS4018CZ	VAN 35 C / WB 3520 L	18	200	22	F	E11 01-7533
TS4018DZ	VAN 35 C / WB 4100	18	200	22	F	E11 01-7533
TS4008CZ	VAN 35 C / WB 3520	18	200	24,5	F	E11 01-7533
TS4008AZ	CAB 30 S - 35 S / WB 3000 CAMPER 35 S CAMPER 35 C	18	200	22	F	E11 01-7533

Gancio DE72 incluso
DE72 coupling included
Anhängekupplungen DE72 inbegriffen
Crochets DE72 comprise
Крюк DE72 включены

MY 2014

Traversa per veicoli IVECO Daily City Camion
Towbar for IVECO Daily City Camion
Anhängebock für IVECO Daily City Camion
Traverse pour vehicules IVECO Daily City Camion
Поперечина для IVECO Daily City Camion

Dati tecnici - Technical data - Technische Daten - Données techniques- Технические данные

Codice Article number Artikelnummer Code article Код	Applicabile a Applicable to Anwendbar auf Applicable sur Устанавливается на	Valore D D-Value D-Wert Valeur D Величина D kN	Valore S S-Value S-Wert Valeur S Величинаb S kg	Peso Weight Gewicht Poids Вес kg	Omologazione - Homologation	
					Classe Class Klasse Classe Класс	ECE R55-01
TM4008BZ	VAN 30 S - 35 S / WB 3000 -3520	18	200	28,5	F	E11 01-7533
TM4009HZ	VAN 40 C - 50 C / WB 3520	18	200	26,9	F	E11 01-7533
TM4018AZ	CARRI-TRUCKS 29 L 35 S	18	200	23,1	F	E11 01-7533
TM4018BZ	VAN 30 S - 35 S / WB 4100	18	200	25,1	F	E11 01-7533
TM4019AZ	CARRI-TRUCKS 35 C- 40 C	23	280	24,5	F	E11 01-7534
TM4019BZ	CARRI-TRUCKS 45 C - 50 C CARRI-TRUCKS 35 C - 40 C (OPT. 06094)	23	280	24,9	F	E11 01-7534
TM4019CZ	CARRI-TRUCKS 60 C - 70 C	23	280	25,5	F	E11 01-7534
TM4019HZ	VAN 30 S - 35 S / WB 3520 L VAN 30S - 35 S PTT3,8 OPT08666	23	280	28,35	F	E11 01-7534
TM4019EZ	VAN 40 C - 50 C / WB 3520 L	23	280	31,75	F	E11 01-7534
TM4019FZ	VAN 60 C - 70 C	23	280	33,2	F	E11 01-7534
TM4019GZ	VAN 40 C - 50 C / WB 4100	23	280	32,05	F	E11 01-7534
TM4018CZ	VAN 35 C / WB 3520 L	18	200	25,6	F	E11 01-7533
TM4018DZ	VAN 35 C / WB 4100	18	200	25,6	F	E11 01-7533
TM4008CZ	VAN 35 C / WB 3520	18	200	27,8	F	E11 01-7533
TM4008AZ	CAB 30 S - 35 S / WB 3000 CAMPER 35 S CAMPER 35 C	18	200	25,3	F	E11 01-7533

Gancio DE71 incluso
DE71 coupling included
Anhängekupplungen DE71 inbegriffen
Crochets DE71 comprise
Крюк DE71 включены

MY 2014

Traversa per veicoli IVECO Daily City Camion
Towbar for IVECO Daily City Camion
Anhängebock für IVECO Daily City Camion
Traverse pour vehicules IVECO Daily City Camion
Поперечина для IVECO Daily City Camion

Dati tecnici - Technical data - Technische Daten - Données techniques- Технические данные

Codice Article number Artikelnummer Code article Код	Applicabile a Applicable to Anwendbar auf Applicable sur Устанавливается на	Valore D D-Value D-Wert Valeur D Величина D kN	Valore S S-Value S-Wert Valeur S Величинаb S kg	Peso Weight Gewicht Poids Вес kg	Omologazione - Homologation	
					Classe Class Klasse Classe Класс	ECE R55-01
TA4109AZ	CAB 30S-35S	23	280	23	F	E11 01-7534
TA2019AZ	CARRI 29L-35S	23	280	28	F	E11 01-7534
TA2019BZ	CARRI 35C-40C	23	280	27,5	F	E11 01-7534
TA2019CZ	CARRI 35C-40C OPT06094 CARRI 45C-50C	23	280	27,5	F	E11 01-7534
TA2019DZ	CARRI 60C-70C	23	280	29	F	E11 01-7534

Gancio GA38 incluso
GA38 coupling included
Anhängekupplungen GA38 inbegriffen
Crochets GA38 comprise
Крюк GA38 включены

S 2000

Traversa per veicoli IVECO Daily City Camion
Towbar for IVECO Daily City Camion
Anhängebock für IVECO Daily City Camion
Traverse pour vehicules IVECO Daily City Camion
Поперечина для IVECO Daily City Camion

TRAVERSE DI TRAINO - TOW BARS - SCHLUSSQUERTRÄGER - TRAVERSES D'ATTELAGES - БУКСИРНАЯ ПОПЕРЕЧИНА

Per equipaggiare un veicolo con le traverse, non bisogna ne modificare ne smontare la pedana posteriore. kit sono stati concepiti in maniera modulare, il montaggio sui tipi diversi di veicoli è garantito dal posizionamento delle staffe laterali. I kit comprendono: • un corpo centrale • 2 flange laterali • viteria completa per il fissaggio

For vehicle equipment with tow bars, removal or alteration of the black footboard is not required. The kits have been modular design-engineered so that kit assembly onto the various types of vehicles is guaranteed by simply setting the position of the side bracket flasks. The kits contain: • one central body unit (tow bar) • 2 side flanges • complete set of screws needed for assembly

Bei der Nachrüstung eines Schlussquerträger ist es nicht notwendig das Trittbrett zu demontieren oder abzuändern. der Kit wird mit verstellbaren Teilen geliefert. Diese erlauben die Montage bei verschiedenen Fahrzeugtypen, lediglich die Positionierung der seitlichen Platten ist unterschiedlich. Der Schlussquerträger Kit beinhaltet: • 1 Schlussquerträger • 2 seitliche Platten • diverses Befestigungsmaterial

Pour équiper un véhicule avec les traverses, il ne faut ni modifier ni démonter le marchepied postérieur. Le kits ont été concus de facon modulaire, le montage sur les différents types de véhicules est garanti par le positionnement des étriers latéraux.
Le kits comprennent: • un corps central (traverse) • 2 brides latérales • une visserie complète pour la fixation

для установки поперечины на автомобиле нет необходимости в модификации или удалении задней подножки. модульная конструкция блока позволяет устанавливать его на различные типы автомобилей в боковые скобы.
блок включает: • центральный корпус • 2 боковых фланца • комплект крепежных винтов

TRAVERSE TOW BAR SCHLUSSQUERTRÄGER TRAVERSES ПОПЕРЕЧИНЫ	DAILY 29L-35C		DAILY 40C-50C		DAILY 60C-70C
	passo 3000 • sbalzo 840 pitch 3000 • overhang 840 Radstand 3000 • Überhanglänge 840 empattement 3000 • porte-à-faux 840 шаг 3000 • толчок 840	tutte le altre versioni all further versions Alle anderen Ausführungen toutes les autres versions все остальные варианты	passo 3000 • sbalzo 840 pitch 3000 • overhang 840 Radstand 3000 • Überhanglänge 840 empattement 3000 • porte-à-faux 840 шаг 3000 • толчок 840	tutte le altre versioni all further versions Alle anderen Ausführungen toutes les autres versions все остальные варианты	tutte le versioni all versions Alle Ausführungen toutes les versions все варианты
furgoni - vans Kastenwagen fourgons tôlés автофургоны	TI20083	TI20083	TI20094	TI20094	TI20095
camion - trucks Pritsche - châssis-cabine грузовые автомобили	TI20082	TI20082	TI20093	TI20093	TI20093

RINFORZI STIFFENERS RAHMENVERSTÄRKUNG RENFORTS УСИЛИТЕЛИ	DAILY 29L-35S		DAILY 35C-50C		DAILY 60C-70C
	passo 3000 • sbalzo 840 pitch 3000 • overhang 840 Radstand 3000 • Überhanglänge 840 empattement 3000 • porte-à-faux 840 шаг 3000 • толчок 840	tutte le altre versioni all further versions Alle anderen Ausführungen toutes les autres versions все остальные варианты	passo 3000 • sbalzo 840 pitch 3000 • overhang 840 Radstand 3000 • Überhanglänge 840 empattement 3000 • porte-à-faux 840 шаг 3000 • толчок 840	tutte le altre versioni all further versions Alle anderen Ausführungen toutes les autres versions все остальные варианты	tutte le versioni all versions Alle Ausführungen toutes les versions все варианты
Per i veicoli non equipaggiati di serie con rinforzi Iveco utilizzare i rinforzi Orlandi. For vehicles that are not built in-series with Iveco stiffener elements, use the Orlandi stiffeners. Für alle Fahrzeuge, die nicht serienmäßig mit Verstärkungen ausgestattet sind Pour les véhicules non équipés de série avec les renforts Iveco utiliser les renforts Orlandi Для автомобилей, не комплектованных изначально элементами армирования Iveco, используются элементы Orlandi	IVECO	TO00132	TO00134	TO00133	TO00135

Nota: per tutti i veicoli Daily S2000, equipaggiati con traverse di traino, devono essere montati obbligatoriamente i rinforzi del telaio.
Note: for all Daily S2000 vehicles fitted with tow bars, assembly of frame stiffener elements is strictly mandatory.
Hinweis: Für alle Daily S2000, die mit einem Schlussquerträger ausgestattet sind, ist der Einbau der Rahmenverstärkung vorgeschrieben.
Remarque: pour tous les véhicules Daily S2000, équipés avec des traverses d'attelages, les renforts du châssis doivent être montés obligatoirement.
Прим.: для всех автомобилей Daily S2000, оснащенных буксирной поперечины, необходимо устанавливать усиление рамы.

1990 221 C

Dati tecnici - Technical data - Technische Daten - Données techniques- Технические данные

Codice Article number Artikelnummer Code article Код	Valore D D-Value D-Wert Valeur D Величина D kN	Valore S S-Value S-Wert Valeur S Величинаb S kg	Peso Weight Gewicht Poids Вес kg	Omologazione - Homologation - Genehmigung - Homologation - Сертификация			
				Classe Class Klasse Classe Класс	94/20/CE	Classe Class Klasse Classe Класс	ECE R55-01
TI 200 82	23	280	23,3	F	e11 00 - 7534	F	E11 01-7534
TI 200 83	23	280	24,3	F	e11 00 - 7534	F	E11 01-7534
TI 200 93	23	280	24,6	F	e11 00 - 7534	F	E11 01-7534
TI 200 94	23	280	22,5	F	e11 00 - 7534	F	E11 01-7534
TI 210 95	23	280	23,3	F	e11 00 - 7534	F	E11 01-7534

S 2000

Traversa per veicoli IVECO Daily City Camion
Towbar for IVECO Daily City Camion
Anhängebock für IVECO Daily City Camion
Traverse pour vehicules IVECO Daily City Camion
Поперечина для IVECO Daily City Camion

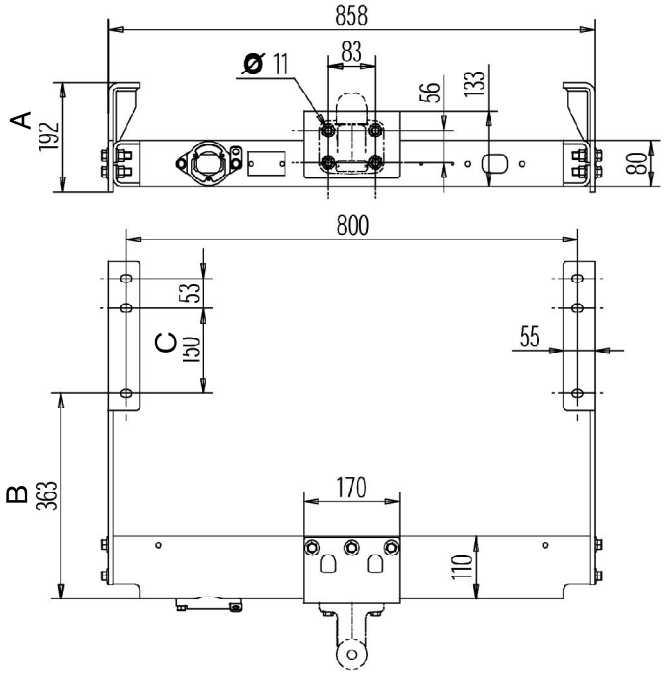

Codice Article numbre Artikelnummer Code article Код	A (mm)	B (mm)	C (mm)
TI20082	206	200,5	150
TI20083	183	363	150
TI20093*	228,5	237,5	150
TI20094	224,5	349,5	100/80
TI21095	264	369,5	100

*Applicabile anche ai veicoli:
IVECO: DAILY MODEL YEARS '98

*Applicable also to vehicles:
IVECO: DAILY MODEL YEARS '98

*Anwendbar auch auf Fahrzeuge:
IVECO: DAILY MODEL YEARS '98

*Compatible aussi avec:
IVECO: DAILY MODEL YEARS '98

*Также применимо для автомобилей:
IVECO: DAILY MODEL YEARS '98

TI20082

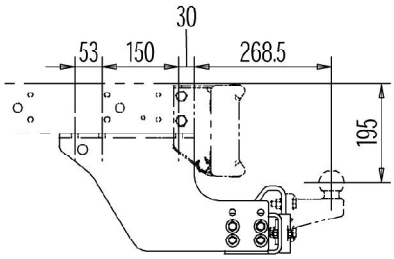

TI20083

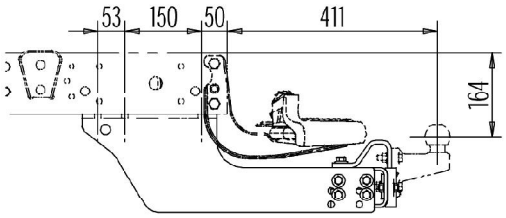

TI20093

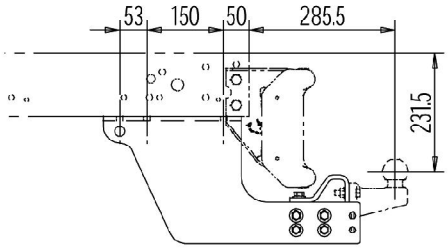

TI20094

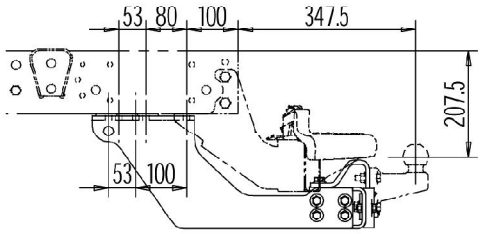

TI20095

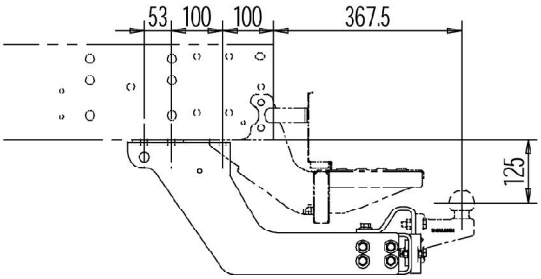

1990 221 C

TE 3000

Traversa di traino per IVECO Eurocargo
Trailer towbar for IVECO Eurocargo
Anhängebocke fuer IVECO Eurocargo
Traverse d'attelage pour IVECO Eurocargo
Буксирная поперечина для IVECO Eurocargo

Omologazione - Homologation Genehmigung - Homologation Сертификация	94 / 20 / CE

Dati tecnici - Technical data - Technische Daten - Données techniques - Технические данные

Tipo Type Typ Type Тип	Tipo veicolo Vehicle type Fahrzeugtyp Type vehicúle Тип автомобиля	Codice Article number Artikelnummer Code article Код	Valore D D-Value D-Wert Valeur D Величина D kN	Valore S S-Value S-Wert Valeur S Величина S kg	Peso Weight Gewicht Poids Вес kg	94/20/CE	
						Classe Class Klasse Classe Класс	Omologazione Homologation Genehmigung Homologation Сертификация
TE3000 - T1	IVECO Eurocargo N75-N100-N110 paraincastro tubolare IVECO Eurocargo N75-N100-N110 tubolar protection bar	TO00710	28	330	33.5	F	e3 00-1542
TE3000 - B1	IVECO Eurocargo N75-N100 paraincastro lama IVECO Eurocargo N75-N100 flat protection bar	TO00720	28	330	36	F	e3 00-1542
TE3000 - B2	IVECO Eurocargo N75-N100-N110 paraincastro lama optional 6153 (con traversa posteriore) IVECO Eurocargo N75-N100-N110 flat protection bar optional 6153 (with rear towbar)	TO00730	28	330	36.5	F	e3 00-1542
TE3000 - B3	IVECO Eurocargo N100-N110 paraincastro lama con traversa per biga IVECO Eurocargo N100-N110 flat protection bar with towbar for central axle trailers	TO00740	28	330	35	F	e3 00-1542
TE3000 - T1 EURO 4	IVECO Eurocargo 80-90-100 paraincastro tubolare EURO 4 IVECO Eurocargo 80-90-100 tubolar trailer bar EURO 4	TO00750	28	330	33,5	F	e3 00-1542
TE3000 - B1 EURO 4	IVECO Eurocargo 80-90-100 paraincastro lama EURO 4 IVECO Eurocargo 80-90-100 blade trailer bar EURO 4	TO00760	28	330	36	F	e3 00-1542

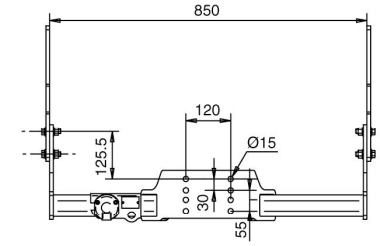

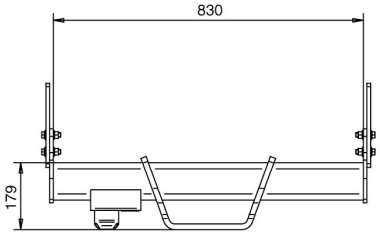

TE3000-T1

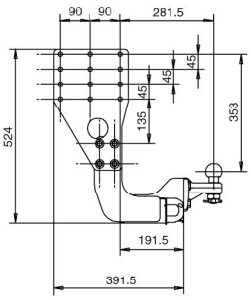

TE3000-B1

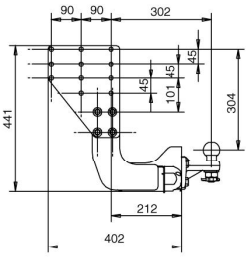

TE3000-B2

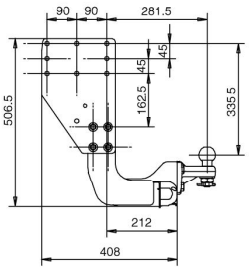

TE3000-B3

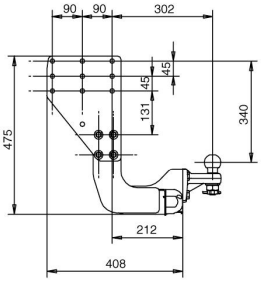

TE3000-T1 EURO4

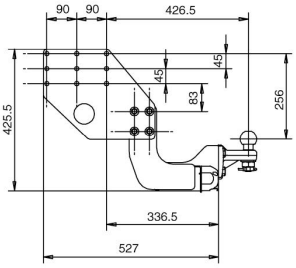

TE3000-B1 EURO4

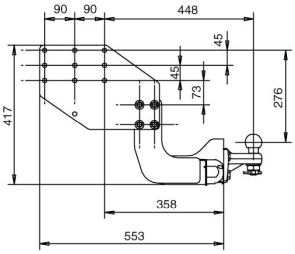

Gancio applicabile **Applicabile coupling** **Anwendbare Kupplung** **Crochets compatibles** **Используемый крюк**	Serie Dedalo, Ulpyo, serie GA38 con flangiatura 120x55 Series Dedalo, Ulpyo, series GA38 with hole-pattern 120x55 Serie Dedalo, Ulpyo, serie GA38 mit Flanschmaß 120x55 Serie Dedalo, Ulpyo, serie GA38 avec entraxe 120x55 Серии Dedalo, Ulpyo, серия GA38 с фланцеванием 120x55

1990 157 C

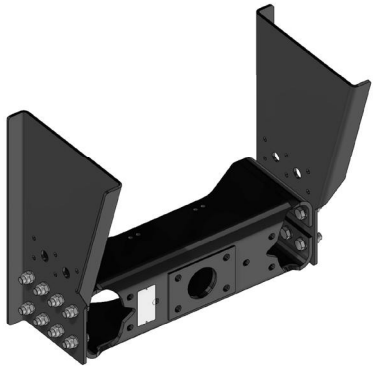

WPTR

Traversa per motrice con gancio ribassato
Towbar rack for vehicles featuring an underslung drawbar coupling
Anhängebock für Motorwagen mit Tiefkupplung
Traverse de remorquage pour véhicule avec attelage court
Поперечина для автомобилей с пониженным крюком

Omologazione - Homologation Genehmigung - Homologation Сертификация	94 / 20 / CE

Dati tecnici - Technical data - Technische Daten - Données techniques - Технические данные

Codice Article number Artikelnummer Code article Код	Valore D D-Value D-Wert Valeur D Величина D kN	Valore Dc Dc-Value Dc-Wert Valeur Dc Величина Dc kN	Valore S S-Value S-Wert Valeur S Величина S kg	Valore V V-Value V-Wert Valeur V Величина V kN	Omologazione Homologation Genehmigung Homologation Сертификация
WPT	190	130	1000	75	94/20/CE

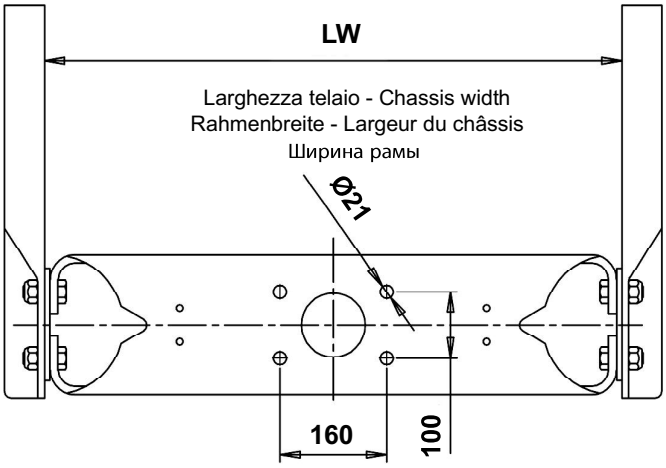

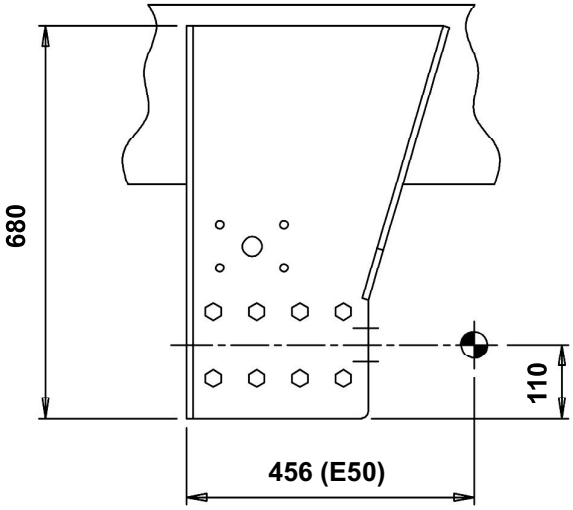

Direzione di marcia
Travel direction
Fahrtrichtung
Sens de marche
Направлениедвижения

1990 301 B

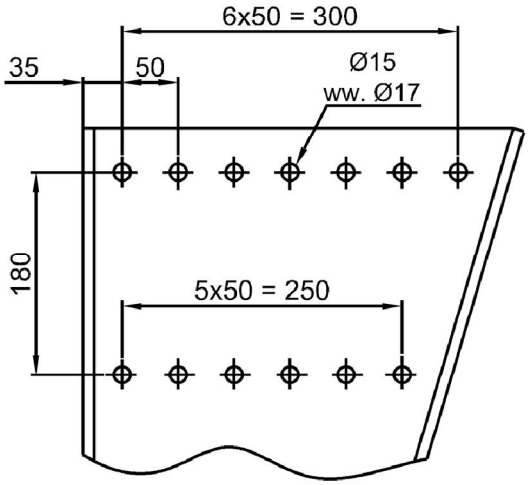

Codice Article number Artikelnummer Numéro d'ordre Код	LW (mm)	Adatta per veicolo tipo Suitable for vehicles type Geeignet für Fahrzeuge vom Typ Adaptée aux vehicules type Подходит для автомобиля типа
WPTRI01	770	IVECO / SCANIA
WPTRV01	850	VOLVO / RENAULT MERCEDES ACTROS
WPTRR01	802	RENAULT
WPTRM01	762	MAN
WPTRDC1	758	MERCEDES
WPTRD01	790	DAF

WPTP

Paraincastro posteriore ribaltabile
Tilting rear underrun bar
Unterfahrschutz, klappbar
Barre anti-encastrement relevable
Задний откидной противоподкатный брус

Omologazione - Homologation Genehmigung - Homologation Сертификация	70/121/CE 2006/20/CE

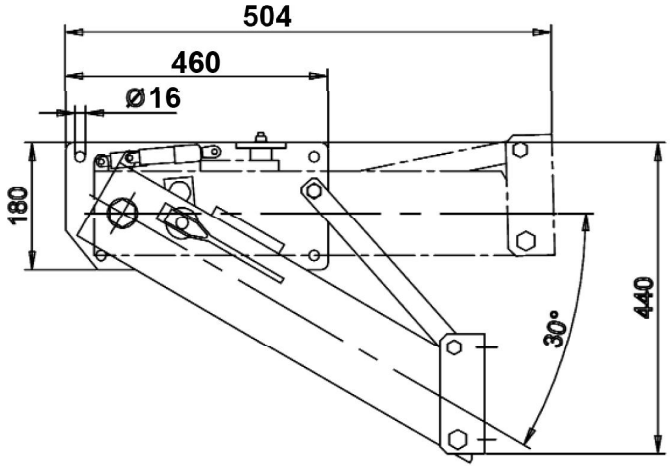

Cod. WPTP001

Esecuzione parallelogramma
Parallelogram option
Ausf. Parallelogramm
Version avec bras pantographes
pour pare-chocs porte-feux
Параллелограмный вариант

Direzione di marcia
Travel direction
Fahrtrichtung
Sens de marche
Направление движения

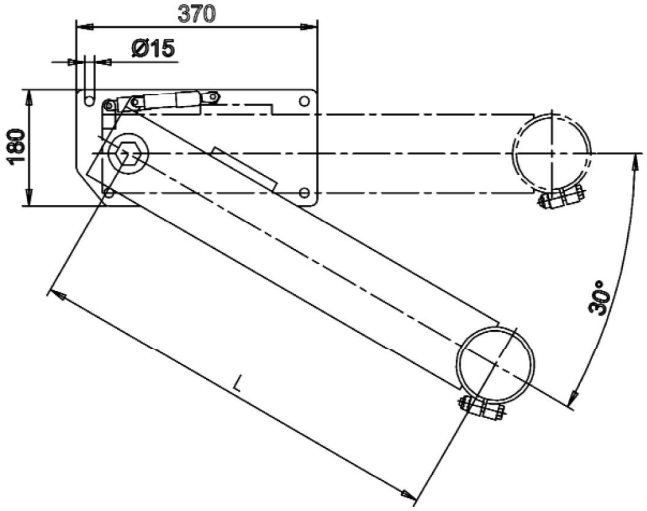

Cod. WPTP101

Esecuzione tubolare
Tubolar option
Ausf. Rundrohr geklemmt
Version avec barre tubulaire
Трубчатый вариант

Direzione di marcia
Travel direction
Fahrtrichtung
Sens de marche
Направление движения

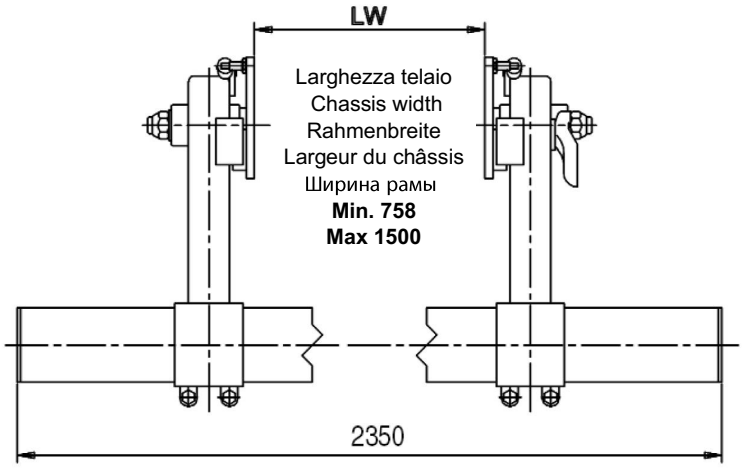

1990 301 B

MCX 50
V.ORLANDI
V.ORLANDI
V.ORLANDI
SISTEMI DI TRAINO

Fuori produzione - Out of production - Nicht mehr in Produktion - Hors production
Сняты с производства

serie series Serie série серия	descrizione description Beschreibung description описание	fuori produzione dal out of production from Nicht mehr in produktion vom hors production on bнешнее производство с
TITANO/NEW TITANO 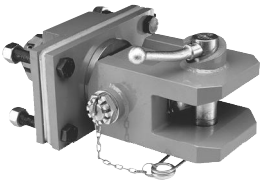	Gancio per traini eccezionali Trailer coupling for heavy weight transport Anhängekupplung für Schwertransport Crochet d'attelage pour transport lourd Крюки для чрезвычайных типов буксирования	**2011** **2013**
GX57 	Ganci di traino automatici rigidi Automatic drawbar couplings Automatische Anhängekupplungen Crochets d'attelage automatiques rigides Жесткие автоматические крюки для тягового прибора	**2013**
MCX50 	Ganci di traino automatici rigidi Automatic drawbar couplings Automatische Anhängekupplungen Crochets d'attelage automatiques rigides Жесткие автоматические крюки для тягового прибора	**2011**
E506/E509 	Ganci di traino automatici rigidi Automatic drawbar couplings Automatische Anhängekupplungen Crochets d'attelage automatiques rigides Жесткие автоматические крюки для тягового прибора	**2015**
UN76 	Ganci ad uncino Pintle hooks Hakenkupplungen Crochets d'attelage Изогнутые крюки	**2015**
KITS GX57 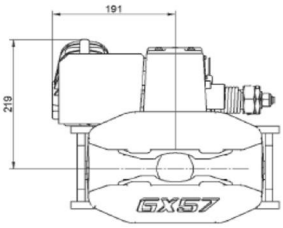	Apertura pneumatica Pneumatic remote opening Pneumatische Fernbedienung Dispositif pneumatique d'ouverture déportée Пневматическое открытие	**2013**

Schede ricambi disponibili su www.orlandi.it
Spare parts at www.orlandi.it
Ersatzteile auf www.orlandi.it
Pièces de rechange sur www.orlandi.it
Запчасти на www.orlandi.it

Valore D: è definito come il carico teorico di riferimento per la determinazione della forza teorica orizzontale dinamica che il veicolo trainante ed il rimorchio si scambiano;

Valore Dc: è definito come il carico teorico di riferimento per la determinazione della forza teorica orizzontale dinamica che il veicolo trainante ed il rimorchio ad asse rigido centrale si scambiano;

Valore V: è definito come il carico teorico di riferimento per la determinazione della forza teorica verticale dinamica che il veicolo trainante ed il rimorchio ad asse rigido centrale con massa maggiore di 3.5 ton si scambiano;

Valore S: è il carico verticale statico che il rimorchio ad asse centrale trasmette al gancio in condizioni statiche;

Valore U: è il carico verticale trasmesso dal semirimorchio alla ralla.

1 - Ganci di traino ed occhioni

1.1 - Rimorchi tradizionali

Fig. 1

In questo caso il parametro tecnico caratteristico è il seguente:

$$D = g \times \frac{T \times R}{T + R}$$

dove:
g = accelerazione di gravità che si assume pari a 9.81 m/s ^{2};
T= rappresenta la massa massima tecnicamente ammissibile, espressa in ton del veicolo trainante;
R= rappresenta la massa massima tecnicamente ammissibile del rimorchio espressa in ton.

Esempi di calcolo

a) **T** = 18 ton; **R** = 26 ton $\quad D = \frac{9.81 \times (18 \times 26)}{18 + 26} = 104.3$ kN

b) **T** = 14 ton; **R** = 42 ton $\quad D = \frac{9.81 \times (14 \times 42)}{14 + 42} = 103.1$ kN

c) **T** = 30 ton; **R** = 50 ton $\quad D = \frac{9.81 \times (30 \times 50)}{30 + 50} = 183.9$ kN

1.2 - Rimorchi ad asse rigido centrale

Fig. 2

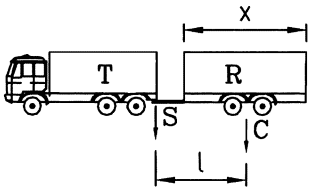

In questo caso i parametri tecnici caratteristici sono i seguenti:

$$Dc = g \times \frac{T \times C}{T + C}$$

dove:
T= rappresenta la massa massima tecnicamente ammissibile, espressa in ton del veicolo trainante comprendente il carico verticale statico che viene trasmesso al gancio dall'occhione;
C= rappresenta la somma, espressa in ton, dei carichi assiali massimi che il rimorchio trasmette al terreno.

$$V = a \times \frac{x^2}{l^2} \times C$$

dove:
x= lunghezza dell'area caricabile espressa in metri;
l= distanza tra il centro dell'occhione del timone ed il centro dell'assieme di assi del rimorchio espressa in metri;
V= è il carico verticale dinamico espresso in kN;
C= rappresenta la somma, espressa in ton, dei carichi assiali massimi che il rimorchio trasmette al terreno;

$a = 1{,}8 \frac{m}{s^2}$ per veicoli dotati di sospensioni pneumatiche o assimilabili a queste;

$a = 2{,}4 \frac{m}{s^2}$ per veicoli con altro tipo di sospensione.

$$S = R - C$$

R=rappresenta la massa massima tecnicamente ammissibile del rimorchio espressa in ton.

Esempio di calcolo

Veicolo trainante isolato con massa=20 ton e sospensioni pneumatiche.
Rimorchio ad asse rigido centrale con:

R = 20 ton **C** = 19 ton **S** = 1 ton **X** = 7.2 m **L** = 6 m

Per il calcolo del valore Dc si dovrà considerare la massa della motrice pari a:
T = 20 + S = 20 + 1 = 21 ton
e quindi

$$Dc = \frac{9.81 \times (21 \times 19)}{21 + 19} = 98 \text{ kN} \qquad V = 1.8 \times \left(\frac{7.2}{6}\right)^2 \times 19 = 49.2 \text{ kN}$$

D-value: Theoretical load for the determination of the theoretical horizontal dynamic force between towing vehicle and steering axle trailer;

Dc-value: Theoretical load for the determination of the theoretical horizontal dynamic force between towing vehicle and central axle trailer;

V-value: Theoretical load for the determination of the theoretical vertical dynamic force between towing vehicle and central axle trailer of more than 3,5 tons weight;

S-value: Static vertical load transmitted to the coupling by central axle trailer in static conditions;

U-value: Vertical load transmitted to the fifth wheel by the semitrailer.

1 - Trailer couplings and drawbar eyes

1.1 - Steering axle trailers

Fig. 1

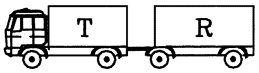

In this case the technical parameter is following:

$$D = g \times \frac{T \times R}{T + R}$$

where:
g = Gravitational acceleration; 9.81 m/s ^{2};
T= Technically admissible maximum weight of towing vehicle in tons;
R= Technically admissible maximum weight of trailer in tons.

Examples of calculation

a) **T** = 18 ton; **R** = 26 ton $\quad D = \frac{9.81 \times (18 \times 26)}{18 + 26} = 104.3$ kN

b) **T** = 14 ton; **R** = 42 ton $\quad D = \frac{9.81 \times (14 \times 42)}{14 + 42} = 103.1$ kN

c) **T** = 30 ton; **R** = 50 ton $\quad D = \frac{9.81 \times (30 \times 50)}{30 + 50} = 183.9$ kN

1.2 - Central axle trailers

Fig. 2

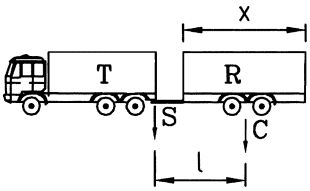

In this case the technical parameter is following:

$$Dc = g \times \frac{T \times C}{T + C}$$

where:
T= Technically admissible maximum load of the towing vehicle in tons, including the static vertical load transmitted to the coupling by the drawbar eye;
C= Sum of the maximum axle loads transmitted to the ground by the trailer in tons.

Technical parameters of towing systems

$$V = a \times \frac{x^2}{l^2} \times C$$

where:
x= Length of the loading area in meters;
l= distance between the center of the hole of the drawbar eye and the center of the axles of the trailer in meters;
V= Dynamic vertical load in kN;
C= Sum of the maximum axial loads transmitted to the ground by the trailer in tons;

$a = 1{,}8 \frac{m}{s^2}$ for vehicles with air suspensions or with a comparable suspension type;

$a = 2{,}4 \frac{m}{s^2}$ for vehicle with other types of suspensions.

S = R - C
R=Technically admissible maximum weight of the trailer in tons.

Example of calculation

Towing vehicle with 20 tons weight and with air suspensions.
Central axle trailer with:

R = 20 ton **C** = 19 ton **S** = 1 ton **X** = 7.2 m **L** = 6 m

For the determination of the Dc-value the weight of the towing vehicle is calculated as follows:
T = 20 + S = 20 + 1 = 21 ton
and therefore

$$Dc = \frac{9.81 \times (21 \times 19)}{21 + 19} = 98 \text{ kN} \qquad V = 1.8 \times \left(\frac{7.2}{6}\right)^2 \times 19 = 49.2 \text{ kN}$$

D-Wert: Theoretische Deichselkraft, basierend auf einem rechnerischen Bezugswert von Zugfahrzeug und Drehschemelanhänger;

Dc-Wert: Theoretische Deichselkraft, basierend auf einem rechnerischen Bezugswert von Zugfahrzeug und Zentralachsanhänger;

V-Wert: Theoretische vertikale Belastung durch Zentralachsanhänger von mehr als 3,5 t. zulässigem Gesamtgewicht abhängig von der Hinterachsfederung des Zugfahrzeuges;

S-Wert: Statische vertikale Belastung, durch den Zentralachsanhänger auf den Kuppelpunkt;

U-Wert: Vertikale Belastung vom Auflieger auf die Sattelkupplung.

1 - Anhängekupplungen und Zugösen

1.1 - Drehschemelanhänger

Fig. 1

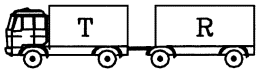

In diesem Fall sind die technischen Kennwerte wie folgt:

$$D = g \times \frac{T \times R}{T + R}$$

wobei:
g = Erdbeschleunigung: 9.81 m/s ^{2};
T= Maximales zulässiges Gesamtgewicht des Zugfahrzeuges in t;
R= Maximales zulässiges Gesamtgewicht des Drehscheme - lanhängers in t.

Kalkulationsbeispiele

a) **T** = 18 ton; **R** = 26 ton $\quad D = \frac{9.81 \times (18 \times 26)}{18 + 26} = 104.3$ kN

b) **T** = 14 ton; **R** = 42 ton $\quad D = \frac{9.81 \times (14 \times 42)}{14 + 42} = 103.1$ kN

c) **T** = 30 ton; **R** = 50 ton $\quad D = \frac{9.81 \times (30 \times 50)}{30 + 50} = 183.9$ kN

1.2 - Zentralachsanhänger

Fig. 2

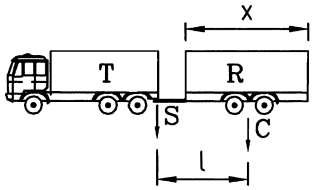

In diesem Fall sind die technischen Kennwerte wie folgt:

$$Dc = g \times \frac{T \times C}{T + C}$$

wobei:
T= Zulässiges Gesamtgewicht des Zugfahrzeuges inklusive statische Stützlast, die von der Zugöse auf die Kupplung wirkt, in t;
C= Summe der maximalen Achslasten, die vom Anhänger übertragen werden, in t.

Technische Kennwerte der Verbindungseinrichtungen

$$V = a \times \frac{x^2}{l^2} \times C$$

wobei:
x= Länge der Ladefläche in m;
l= Distanz zwischen dem Mittelpunkt der Zugöse und dem der Anhängerachsen, in m;
V= Dynamische Vertikallast in kN;
C= Summe der maximalen Achslasten, die vom Anhänger übertragen werden, in t;

$a = 1{,}8 \frac{m}{s^2}$ für Fahrzeuge mit Luftfederung oder einer vergleichbaren Federung;

$a = 2{,}4 \frac{m}{s^2}$ für Fahrzeuge mit anderer Federung.

S = R - C
R=Maximales, technisch zulässiges Gesamtgewicht des Anhängers in t.

Kalkulationsbeispiel

Zugfahrzeug mit 20 t zulässigem Gesamtgewicht mit Luftfederung.
Zentralachsanhänger mit:

R = 20 ton **C** = 19 ton **S** = 1 ton **X** = 7.2 m **L** = 6 m

Um den Dc-Wert zu errechnen wird das Gesamtgewicht des Zugfahrzeuges wie folgt ermittelt:
T = 20 + S = 20 + 1 = 21 ton
Daraus folgt

$Dc = \frac{9.81 \times (21 \times 19)}{21 + 19} = 98$ kN $\quad V = 1.8 \times \left(\frac{7.2}{6}\right)^2 \times 19 = 49.2$ kN

Valeur D: La charge théorique de référence pour déterminer la force théorique horizontale dynamique que le véhicule trainant ainsi que la remorque s'échangent;

Valeur Dc: La charge théorique de référence pour déterminer la force théorique horizontale dynamique que le véhicule trainant ainsi que la remorque aux essieux centrales s'échangent;

Valeur V: La charge théorique de référence pour déterminer la force théorique verticale dynamique que le véhicule trainant ainsi que la remorque aux essieux centrales et avec une masse supérieure à 3,5 tonnes s'échangent;

Valeur S: La charge verticale statique que la remorque aux essieux centrales transmet au crochet dans des conditions statiques;

Valeur U: La charge verticale transmise par la semi-remorque à la sellette.

1 - Les crochets et les anneaux d'attelages

1.1 - Les remorques à ronds d'avant-trains

Fig. 1

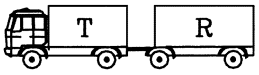

Dans ce cas, le paramètre technique est le suivant:

$$D = g \times \frac{T \times R}{T + R}$$

là où:
g = l'accélération de la gravité: 9.81 m/s ^{2};
T= La masse maximum techniquement admissible, exprimée en tonnes du véhicule trainant;
R= La masse maximum techniquement admissible de la remorque, exprimée en tonnes.

Exemples de calcul:

a) **T** = 18 ton; **R** = 26 ton $\quad D = \frac{9.81 \times (18 \times 26)}{18 + 26} = 104.3$ kN

b) **T** = 14 ton; **R** = 42 ton $\quad D = \frac{9.81 \times (14 \times 42)}{14 + 42} = 103.1$ kN

c) **T** = 30 ton; **R** = 50 ton $\quad D = \frac{9.81 \times (30 \times 50)}{30 + 50} = 183.9$ kN

1.2 - Les remorques à essieux centraux

Fig. 2

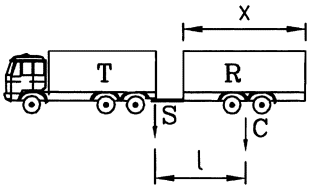

Dans ce cas les paramètres techniques sont les suivants:

$$Dc = g \times \frac{T \times C}{T + C}$$

là où:
T= La masse techniquement admissible (P.T.R.A.) du véhicule tracteur, avec y compris la charge statique de la remorque transmise par l'appui de l'anneau sur le crochet, le tout exprimé en tonnes;
C= La somme des charges axiales que la remorque transmet au terrain, exprimée en tonnes.

Les parametres techniques des systèmes de traction

$$V = a \times \frac{x^2}{l^2} \times C$$

là où:
x= La longueur chargeable du plateau, exprimée en mètres;
l= a distance exprimée en mètres, entre le centre de l'anneau et le centre des essieux de la remorque;
V= La charge verticale dynamique exprimée en kN;
C= La somme des charges axiales maximum transmise par la remorque aux essieux, exprimée en tonnes;

$a = 1{,}8 \frac{m}{s^2}$ pour les véhicules avec suspensions pneumatiques;

$a = 2{,}4 \frac{m}{s^2}$ pour les véhicules ayant un autre type de suspensions.

S = R - C
R= P.T.R.A (poids total roulant autorisé) exprimé en tonnes
Un exemple de calcul

Exemple de calcul:

Porteur avec P.T.R.A. = 20T équipé de suspensions pneumatiques
Remorque à essieux centraux avec:

R = 20 ton **C** = 19 ton **S** = 1 ton **X** = 7.2 m **L** = 6 m

Pour calculer la valeur Dc, il faudra considérer la masse de la motrice égale à:
T = 20 + S = 20 + 1 = 21 ton
et donc

$$Dc = \frac{9.81 \times (21 \times 19)}{21 + 19} = 98 \text{ kN} \qquad V = 1.8 \times \left(\frac{7.2}{6}\right)^2 \times 19 = 49.2 \text{ kN}$$

1990 096 A

Технические характеристики буксирных систем

Величина **D:** контрольная теоретическая нагрузка для определения теоретической горизонтальной динамической силы, которой обмениваются буксирный автомобиль и прицеп;

Величина **Dc:** контрольная теоретическая нагрузка для определения теоретической горизонтальной динамической силы, которой обмениваются буксирный автомобиль и прицеп с неподвижной центральной штангой;

Величина **V** : контрольная теоретическая нагрузка для определения теоретической горизонтальной динамической силы, которой обмениваются буксирный автомобиль и прицеп с неподвижной центральной штангой весом более 3,5 т;

Величина **S:** вертикальная статическая нагрузка, передаваемая прицеп с центральной штангой крюку в статическом состоянии;

Величина **U** : вертикальная нагрузка, передаваемая полуприцепом упорному подшипнику.

1 - Крюки тягового прибора и серьги

1.1 - Крюки тягового прибора и серьги

Fig. 1

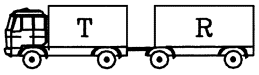

В этом случае технические характеристики таковы :

$$D = g \times \frac{T \times R}{T + R}$$

где:
g = ускорение свободного падения, равное 9,81 м/с2;
T = максимальная технически допустимая масса буксирного автомобиля, выраженная в тоннах;
R = максимальная технически допустимая масса прицепа, выраженная в тоннах.

Примеры расчетов

a) **T** = 18 ton; **R** = 26 ton $\quad D = \frac{9.81 \times (18 \times 26)}{18 + 26} = 104.3$ kN

b) **T** = 14 ton; **R** = 42 ton $\quad D = \frac{9.81 \times (14 \times 42)}{14 + 42} = 103.1$ kN

c) **T** = 30 ton; **R** = 50 ton $\quad D = \frac{9.81 \times (30 \times 50)}{30 + 50} = 183.9$ kN

1.2 - Прицепы с неподвижной центральной штангой

Fig. 2

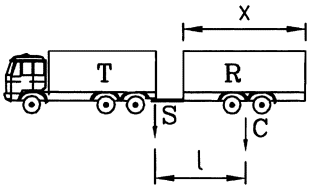

В этом случае технические характеристики таковы:

$$Dc = g \times \frac{T \times C}{T + C}$$

где:
T = максимальная технически допустимая масса буксирного автомобиля, выраженная в тоннах, включая вертикальную статическую нагрузку, передаваемую серьгой крюку;
C = сумма максимальных осевых нагрузок, передаваемых прицепом земле, выраженная в тоннах .

$$V = a \times \frac{x^2}{l^2} \times C$$

где:
x = длина буксирной площади, выраженная в метрах;
l = расстояние между центром серьги руля и центром осей прицепа, выраженное в метрах;
V = динамическая вертикальная нагрузка, выраженная в кН;
C = сумма максимальных осевых нагрузок, передаваемых прицепом земле, выраженная в тоннах.

$a = 1{,}8 \ \frac{m}{s^2}$ для автомобилей, оснащенных пневматическими подвесками или обладающих возможностью их установки;

$a = 2{,}4 \ \frac{m}{s^2}$ для автомобилями с другим типом подвески

S = R - C
максимальная технически допустимая масса прицепа, выраженная в тоннах.

Пример расчета
Изолированный буксирный автомобиль массой 20 т и пневматическими подвесками.
Прицеп с неподвижной центральной штангой с:
R = 20 ton C = 19 ton S = 1 ton X = 7.2 m L = 6 m
R = 20 т C = 19 т S = 1 т X = 7.2 м L = 6 м
Для расчета значения Dc следует учитывать массу двигателя, равную:
T = 20 + S = 20 + 1 = 21 ton
T = 20 + S = 20 + 1 = 21 т
следовательно,

$$Dc = \frac{9.81 \times (21 \times 19)}{21 + 19} = 98 \text{ kN} \qquad V = 1.8 \times \left(\frac{7.2}{6}\right)^2 \times 19 = 49.2 \text{ kN}$$

1990 096 A

V.ORLANDI S.p.A. Towing System
www.orlandi.it
Reader
www.orlandi.it
V.ORLANDI
HOME AZIENDA AREA DOWNLOAD CONTATTI
PRODOTTI PER RIMORCHI
Ganci traino
Kit complementari
Occhioni
Traverse
Prodotti fuori produzione
PRODOTTI PER SEMIRIMORCHI
Ralle a perno
Sliders
Piastre di montaggio
Ralle a sfera
Perni di articolazione
Sollevatori telescopici
Ralla a sfera assemblata
Prodotti fuori produzione
NEWS
3D VIDEO MANUALI
OFFICINE AUTORIZZATE
RIVENDITORI
V.ORLANDI
TOWING SYSTEMS
Programma di produzione
Production programme - Produktionsprogramm - Programme de production
Ganci di traino - Kit complementari - Occhioni - Traverse
Drawbar couplings - Complementary Kits - Drawbar eyes - Towbars
Anhängekupplungen - Aufrüstsätze - Zugösen - Anhängeböcke
Crochets d'attelage - Kits complementaires - Anneaux d'attelage - Traverses
since 1859
ed.22
Ralle a sfera - Perni di articolazione - Sollevatori telescopici
Fifth wheels - Ball races - Kingpins - Landing gear
Ronds d'avant train à billes - Pivot d'attelage - Béquilles téléscopiques
V.ORLANDI
TOWING SYSTEMS
V. Orlandi S.p.A. - 25020 Flero (BS) Italy - Via Quinzano, 3 - Tel. +39 030 358.27.22 - Fax +39 030 358.22.62 - E-mail: info@orlandi.it - www.orlandi.it